Заглушка для проводки из цинкового сплава, D60, черный матовый

Модификации:	**заглушка D60 цинк**
Параметры модификаций:	**Цвет**
Материал:	**металл**
Цвет:	**черный матовый**
Форма:	**круглая**
Покрытие:	**анодирование**
Количество в упаковке:	**200 шт**

Код:
102076

Склад

Ваша цена: Розница

299.30 руб./шт

Дополнительные изображения:

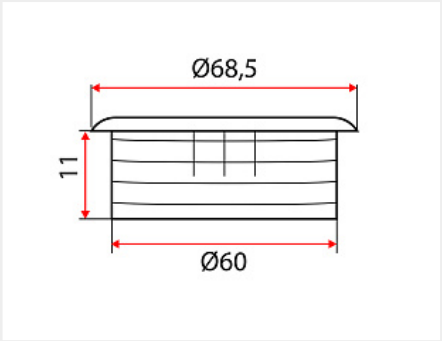

Описание

Заглушка используется для декорирования отверстия для проводки.
Монтируется в отверстие диаметром 60мм.
Обладает специальным сдвижным окошком для проводов.

Аналоги

Код		Название	Цена за единицу
121659		Блок розеток выдвижной вертикальный (Push Open) 3EURO 3,5кВт., шнур 1,8м, (вырез 60мм), IP20, серебристый	3 742.48 руб.
121660		Блок розеток выдвижной вертикальный (Push Open) 3EURO 3,5кВт.+ 2USBx2.1A, шнур 1,8м, (вырез 60мм), IP20, серебристый	5 936.39 руб.
101995		Заглушка для проводки D60, чёрный	31.42 руб.

202013		Заглушка для проводки D60, черный, Россия	15.75 руб.
125954		Заглушка для проводки из алюминиевого сплава, 160x80, черный матовый	369.41 руб.
125952		Заглушка для проводки из алюминиевого сплава, 80x80, черный матовый	255.91 руб.