Минипетля вкладная для стекла 105* slide on, крепление шурупом, с ответной планкой H=0, крышка хром

Материал двери:	**Стекло**
Высота планки:	**0**
Эксц. рег-ка высоты на планке:	**нет**
Производитель:	**Китай**
Серия:	**Slide on**
Наложение:	**вкладная**
Плавное закрывание:	**нет**
Тип монтажа:	**Slide-on**
Угол установки:	**90°**
Угол открывания:	**105°**
Толщина боковины:	**Для стандартных боковин**
Диаметр чашки, мм:	**26**
Эксц. рег-ка глубины на петле::	**нет**
Толщина двери, мм:	**04-5**
Количество в упаковке:	**200 комп.**

Код:
112979

Склад

Ваша цена: Розница

61.38 руб./комп.

Дополнительные изображения:

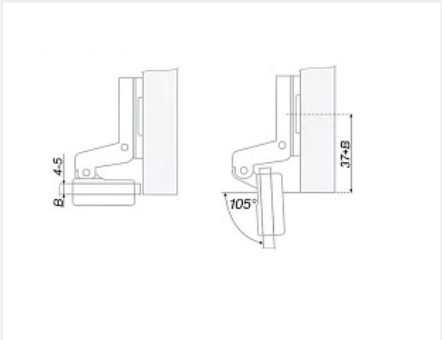

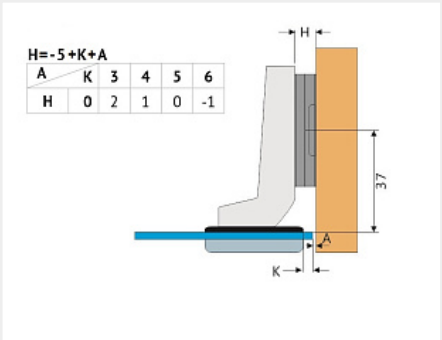

Для сборки вам обязательно понадобится:

Шурупы

Описание

Четырехшарнирная мебельная минипетля для стекла
Толщина фасада,мм: 4-5

В комплект входит: петля, ответная планка без крепежа, декоративная хромированная заглушка

Монтаж ответной планки: саморезы с потайной головкой
Материал: Сталь никелированная, пластик

Обязательные комплектующие

Код		Название	Цена за единицу
119732		Шуруп по дереву и ДСП потай PZ 4x16 пакет 100 шт.	106.29 руб.
111192		Шуруп по дереву и ДСП потай PZ 4x16 (1000 шт.) оцинков.	532.66 руб.

Сопутствующие товары

Код		Название	Цена за единицу
110424		Замок мебельный для стеклянной двери d19x20мм №407 с ответной планкой, цинковый сплав, хром	160.99 руб.
111034		Замок мебельный для двух стеклянных дверей с ответной планкой, цинковый сплав, хром, №805	165.71 руб.
112932		Амортизатор для плавного закрывания двери, серый, со скрытым креплением	48.05 руб.
110265		Амортизатор для плавного закрывания двери, белый, SFD-009	52.26 руб.
101372		Нажимной толкатель фасадов с демпфером на конце, длинный ход 37мм, врезной, белый 22N, d10	143.94 руб.
101373		Нажимной толкатель фасадов с демпфером на конце, длинный ход 37мм, врезной, темно-серый 22N, d10	143.94 руб.

Аналоги

Код		Название	Цена за единицу
119480		Петля QS Mini Slide On для стекла вкладная 105* Art. 51.QS51.23.15, FGV	40.12 руб.