Датчик универсальный на препятствие/взмах руки, 12-24V 24/48W, белый

Производитель:	**GLS**
Тип света:	**Светодиодный (LED)**
Тип:	**Управление освещением**
Цвет:	**белый**
Тип монтажа:	**врезной, накладной**
Напряжение, V / В (Вольт):	**12, 24**
Тип подключения:	**Коннектор L813/L815**
Включение:	**Датчик на препятствие/фасад**
Класс защиты IP:	**IP20**
Количество в упаковке:	**1 шт**

Код: 121845 Артикул: 08.002.02.048

Склад

Ваша цена: Розница

911.63 руб./шт

Дополнительные изображения:

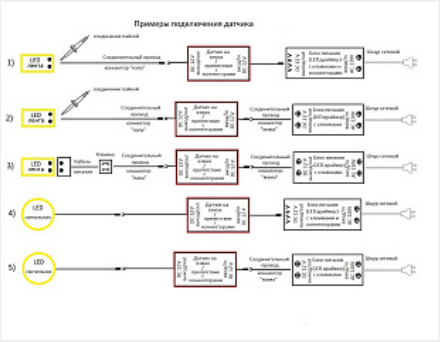

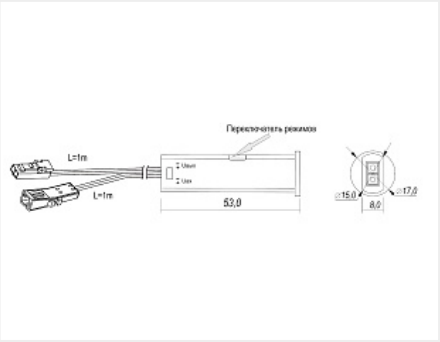

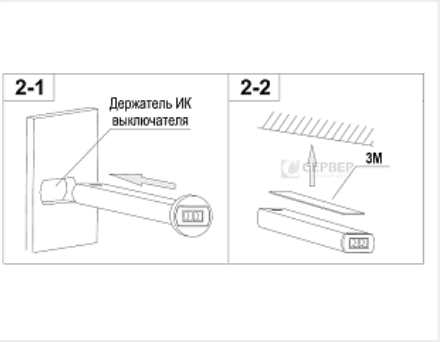

Для сборки вам обязательно понадобится:

Светильники и управление светом

Описание

Описание:
Напряжение 12-24V DC
Макс мощность 24-48 W
В зависимости от выбранного режима срабатывает на движение или преграду на расстоянии 5 см.
Несколько датчиков от одного блока питания можно параллельно подключить к одному потребителю (светодиодная лента, светильник) с обязательным соблюдением полярности. .

Крепление в отверстие диаметром 15 мм или на скотч двухсторонний
Цвет белый

Длина шнура 2,5м
Габариты, 53x17x17 мм
IP20

Обязательные комплектующие

Код		Название	Цена за единицу
120886		Блок питания LED 12V/ 40W, в мет. кожухе 85x58x34 мм, IP20, LE12V-40W	660.47 руб.
101079		Блок питания LED 12V/ 30W, IP65 DFIP65-3	1 237.12 руб.
101081		Блок питания LED 12V/ 60W, в мет. кожухе (узкий), 160x40x30 DFB4SL мм IP20	701.83 руб.
101761		Блок питания LED 12V/ 60W, "карандаш" 312x18x18 мм 06.800.01.340, IP20	856.69 руб.
118520		Блок питания LED 12V/ 15W, IP67	1 588.74 руб.
119150		Блок питания LED 12V/ 60W, в мет. кожухе 110x78x34 мм, IP20, LE12V-60W	730.40 руб.
124419		Блок питания LED 12V/ 15W пласт.корп. 06.122.51.015, IP20	882.51 руб.
119249		Блок питания LED 12V/ 30W, IP20	1 825.36 руб.

Сопутствующие товары

Код		Название	Цена за единицу
124575		Соединительный провод 2x0,34мм2 с коннектором L813 (папа), 1,5м, 12VDC, max. 3A, черный, облуж. концы	116.06 руб.
124588		Колодка распределительная 3 порта L815 (мама) 12V/36W, провод 1,5м 2x0.34мм2, чёрный с коннектором L813 (папа)	293.00 руб.
125615		Соединительный провод 2x0,34мм2 с коннектором L813 (папа), 2м, 12VDC, max. 3A, черный, облуж. концы	233.15 руб.