Петля MASTER накладная 110* с доводчиком, Clip-On, 48AX Art. 10100412, Samet

Материал двери:	**ДСП/МДФ/Дерево**
Ход петли:	**One way (одноходовая)**
Эксц. рег-ка высоты на планке:	**Опционально**
Производитель:	**Samet**
Серия:	**MASTER**
Наложение:	**накладная**
Плавное закрывание:	**да**
Тип монтажа:	**Clip-on**
Угол установки:	**90°**
Угол открывания:	**110°**
Толщина фасада:	**Для стандартных фасадов**
Толщина боковины:	**Для стандартных боковин**
Диаметр чашки, мм:	**35**
Протестировано на количество циклов откр/закр:	**80000**
Эксц. рег-ка глубины на петле::	**да**
Присадка чашки, мм:	**48**
Глубина чашки, мм:	**12.5**
Количество в упаковке:	**200 шт**

Код: 101794 Артикул: 10100412Y

Склад

Ваша цена: Розница

197.81 руб./шт

Дополнительные изображения:

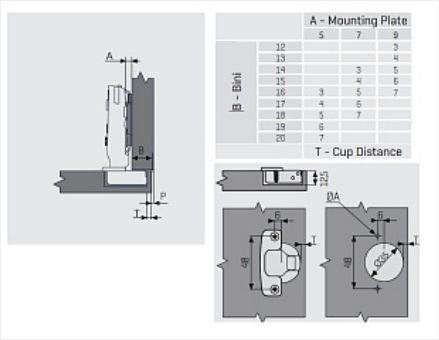

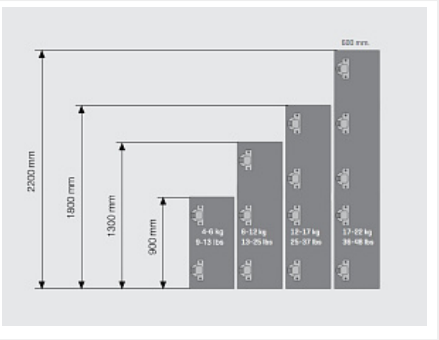

Для сборки вам обязательно понадобится:

Петли четырехш арнирные

Шурупы

Обязательные комплектующие

Код		Название	Цена за единицу
103372		Петля MASTER накладная 110* без доводчика, Clip-On, 48AX Art. 10101412Y, Samet	135.58 руб.
119732		Шуруп по дереву и ДСП потай PZ 4x16 пакет 100 шт.	106.29 руб.
111192		Шуруп по дереву и ДСП потай PZ 4x16 (1000 шт.) оцинков.	532.66 руб.
101802		Монтажная планка для IMPRO/INVO/MASTER, дистанция 7 мм, с евровинтом 6,3x14 Art. 10265874, Samet	28.91 руб.
101801		Монтажная планка для IMPRO/INVO/MASTER, дистанция 7 мм Art. 10265871, Samet	16.51 руб.
101808		Монтажная планка для IMPRO/INVO/MASTER с регулировкой 3D, дистанция 7 мм Art. 10263871, Samet	36.88 руб.
101809		Монтажная планка для IMPRO/INVO/MASTER с регулировкой 3D, дистанция 7 мм, с евровинтом 6,3x14 Art. 10263874, Samet	49.38 руб.

Сопутствующие товары

Код		Название	Цена за единицу
101608		Ограничитель угла открывания для петель MASTER до 85*, Art. 12799919, Samet	7.76 руб.
101810		Декоративная заглушка на плечо для петель MASTER с логотипом SAMET Art. 10258001, Samet	10.18 руб.
101811		Декоративная заглушка на чашку петли IMPRO/MASTER Art. 1025505, Samet	13.72 руб.