Направляющие роликовые для ящиков 550мм, коричневый

Модификации:	**Роликовые Китай**
Параметры модификаций:	**Длина, мм, Цвет, Толщина, мм**
Производитель:	**Китай**
Цвет:	**коричневый**
Толщина, мм:	**0.9**
Длина, мм:	**550**
Количество в упаковке:	**25 комп.**

Код:
123020

Распродажа

Ваша цена: Розница

238.52 руб./комп.

Дополнительные изображения:

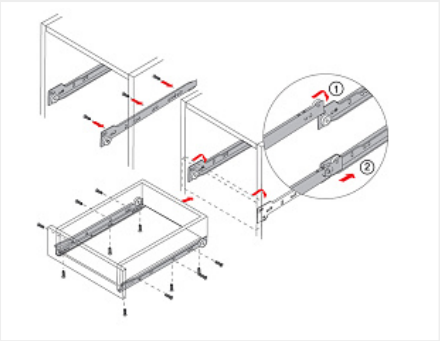

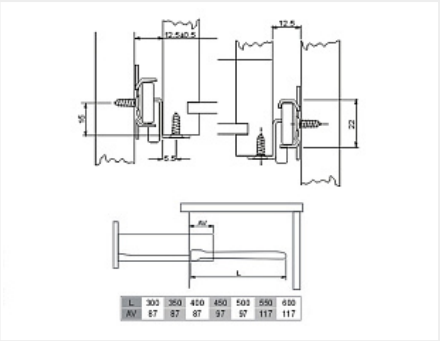

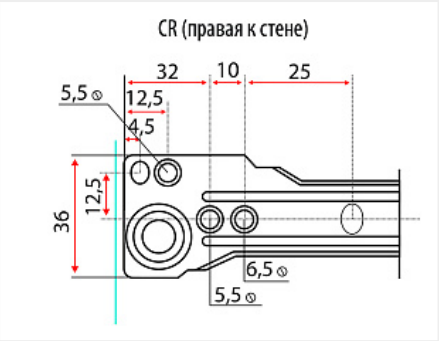

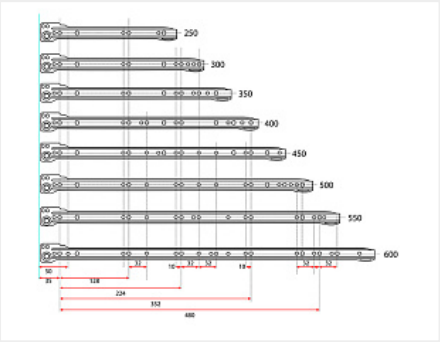

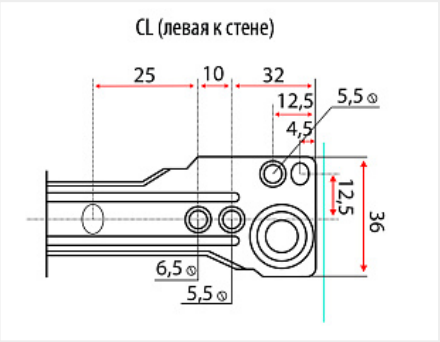

Описание

Направляющие роликовые неполного выдвижения с защитой от выталкивания
Форма профиля имеет дополнительное ребро жесткости
Ролик цельный, материал ABS
Материал направляющей: сталь с порошковой окраской
Максимальная нагрузка на пару : до 15 кг
Толщина направляющей после покраски: 0,9 мм

Сопутствующие товары

Код	Название	Цена за единицу

110426		Замок мебельный центральный для 3-х ящиков d19x20мм №288/600, хром, крепление на фасад 2 шурупа	210.47 руб.
110425		Замок мебельный центральный для 3-х ящиков d19x20мм №288/500, хром, крепление на фасад 2 шурупа	206.75 руб.

Аналоги

Код		Название	Цена за единицу
123019		Направляющие роликовые для ящиков 550мм, белый	176.18 руб.