Крючок металлический HORNY K305.05BL.6, черный матовый, Boyard

Модификации:	**крючок HORNY**
Параметры модификаций:	**Цвет**
Тип крючка:	**Крючок трехрожковый**
Производитель:	**Boyard**
Цвет:	**черный**
Количество в упаковке:	**12 шт**

Код: 195814
Артикул: K305.05BL.6

Склад

Ваша цена: Розница

700.08 руб./шт

Дополнительные изображения:

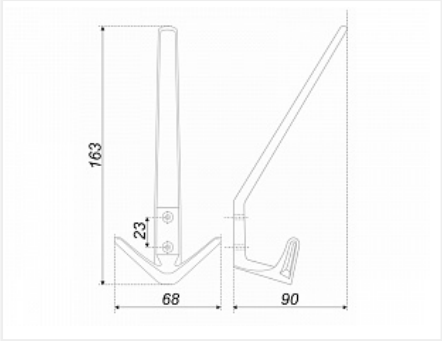

Описание

Мебельный крючок HORNY визуально лёгкого, прямолинейного дизайна выполнен в традициях скандинавского стиля. Для скандинавской эстетики характерно открытое хранение вещей, что делает крючки просто незаменимыми на кухне, в ванной, прихожей, спальной. Матовый чёрный HORNY будет хорошо смотреться на контрастных светлых или тёплых фасадах под дерево.