Крючок металлический HORNY K305.05SC.3, матовый хром, Boyard

Модификации:	**крючок HORNY**
Параметры модификаций:	**Цвет**
Тип крючка:	**Крючок трехрожковый**
Производитель:	**Boyard**
Цвет:	**матовый хром**
Количество в упаковке:	**12 шт**

Код:	Артикул:
195816	K305.05SC.3

Склад

Ваша цена: Розница

717.25 руб./шт

Дополнительные изображения:

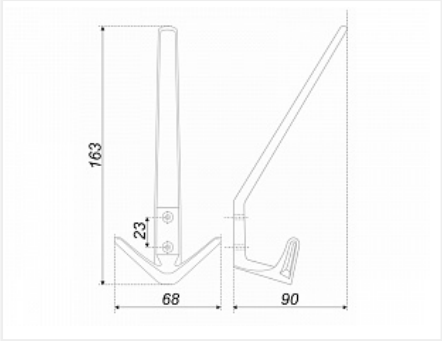

Описание

Мебельный крючок HORNY выполнен в традициях скандинавского стиля. Визуально лёгкий, простой, прямолинейный дизайн модели органично впишется в просторные и светлые интерьеры, ненасыщенные сочными оттенками. Для скандинавской эстетики характерно открытое хранение вещей, что делает крючки просто незаменимыми. HORNY будет хорошо смотреться на кухне, в ванной, прихожей, спальной, а также в офисных помещениях.