Ручка-профиль, фальш Gola L-образная, 4,0 м, алюминий, черный, Россия

Модификации:	**Ручка-профиль, фальш Gola L**
Параметры модификаций:	**LED подсветка, Длина, мм , Цвет, Производитель**
Производитель:	**Россия**
Серия:	**Лофт**
Материал:	**алюминий**
Модель:	**Gola L под столешницу**
LED подсветка:	**нет**
Цвет:	**черный**
Длина, мм:	**4000**
Назначение:	**для нижних модулей**
Покрытие:	**анодирование**
Количество в упаковке:	**8 шт**

Код: 195282 Артикул: 4464

Склад

Ваша цена: Розница

2 743.43 руб./шт

Дополнительные изображения:

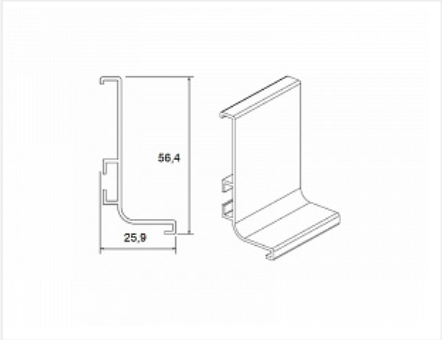

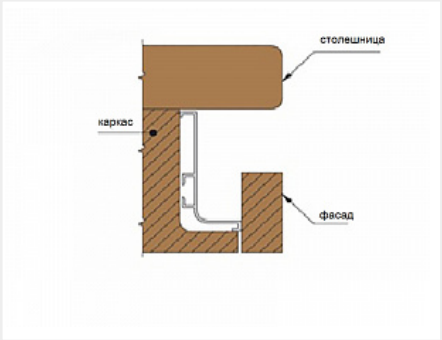

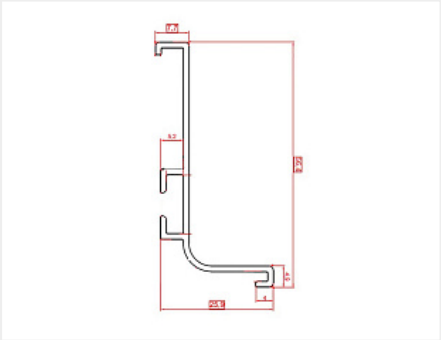

Для сборки вам обязательно понадобится:

Профиль Gola

На анодированном профиле допускается наличие контактных пятен с одной стороны 50 мм +/- 10%

Описание

На анодированном профиле допускается наличие контактных пятен с одной стороны 50 мм +/- 10%

Обязательные комплектующие

Код		Название	Цена за единицу
195406		Уголок для профиля Gola L, C, сталь 1шт	105.00 руб.

Сопутствующие товары

Код		Название	Цена за единицу
117531		Цоколь кухонный ПВХ 100х4000мм, черный	833.70 руб.
197227		Ручка мебельная торцевая EVA RT020BL.1/000/200, черный, Boyard	422.53 руб.
191926		Крепеж для профиля Gola L, C, пластик	126.00 руб.
105967		Цоколь кухонный ПВХ 150х4000мм, черный	1 279.95 руб.
195410		Заглушка торцевая закрытая Gola L, пластик, черная, комплект левая + правая, Россия	283.50 руб.
195802		Заглушка торцевая открытая Gola L, пластик, черная, комплект левая + правая, Россия	283.50 руб.
195810		Уголок внутренний 90* Gola L, пластик, черный, Россия	157.50 руб.
191611		Ручка мебельная, врезная торцевая Hide, 180 мм, Испания, алюминий, нержавеющая сталь, Viefe	1 082.01 руб.

Аналоги

Код		Название	Цена за единицу
102214		Ручка-профиль, фальш Gola L-образная, 4,0 м, алюминий, черный, LED, Россия	3 475.20 руб.
105114		Ручка-профиль, фальш Gola L-образная, 4,05 м, алюминий,	2 743.43 руб.

		черный	
197431		Ручка-профиль, фальш Gola L-образная, 4,1 м, алюминий, антрацит, Boyard	2 722.11 руб.
105684		Ручка-профиль, фальш Gola Premium L-образная, 4,2 м, алюминий, черный брашированный	3 950.10 руб.