Скрытые направляющие для ящиков полного выдвижения 400мм Push to open, B-Slide DB8885Zn/400, Boyard

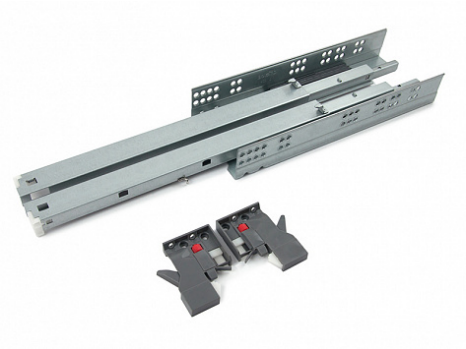

Модификации:	**Комплект скрытых направляющих Boyard**
Параметры модификаций:	**Длина, мм, Тип направляющих, Тип выдвижения**
Серия направляющих:	**B-Slide**
Производитель:	**Boyard**
Максимальная нагрузка, кг:	**25**
Тип направляющих:	**Push to open**
Тип:	**Комплект направляющих**
Тип выдвижения:	**полное**
Плавное закрывание:	**нет**
Длина, мм:	**400**
Количество в упаковке:	**10 комп.**

Код: 193109 Артикул: DB8885Zn/400

Склад

Ваша цена: Розница

1 454.64 руб./комп.

Дополнительные изображения:

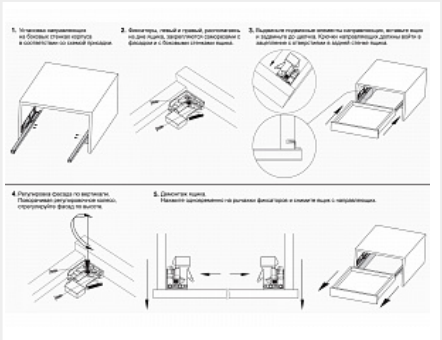

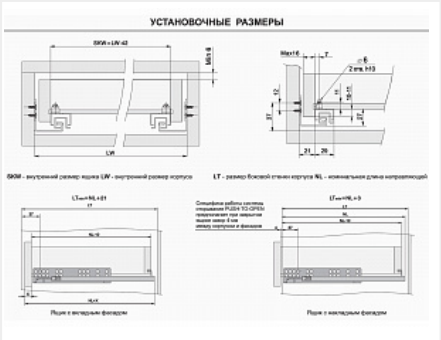

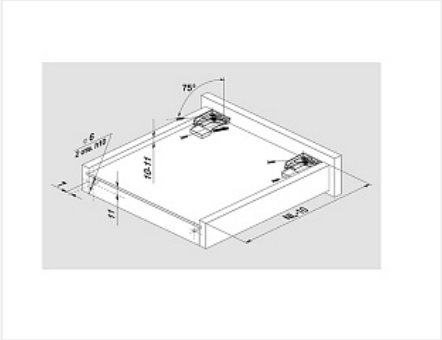

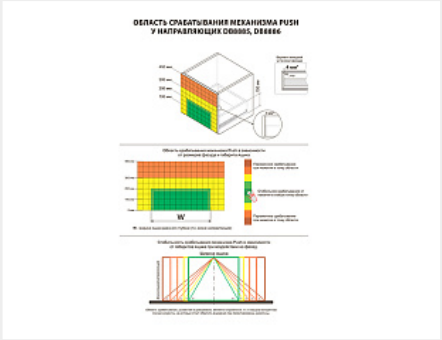

Описание

Комплект направляющих скрытого монтажа для деревянных выдвижных ящиков, с фиксаторами Push to open — механизм для бесшумного открывания ящиков легким нажатием на фасад

- установка ящика при помощи надвижного монтажа
- полное выдвижение
- нагрузка до 30 кг (зависит от монтажной длины)
- гарантированное количество циклов открывания/закрывания: 60 000
- регулировка фасада по вертикали клипсой - +2 мм.