Комплект 2 LED врезных светильников FT-9228 220V, (сетевой шнур с выкл. в упаковке), нейтральный 4000K, хром

Применение:	**Торговое оборудование, Верхнее освещение**
Производитель:	**De Fran**
Серия:	**FT-9228**
Тип света:	**Светодиодный (LED)**
Тип:	**Точечный светильник**
Количество светильников:	**2**
Цвет:	**хром**
Тип монтажа:	**врезной**
Напряжение питания, V / В (Вольт):	**220**
Оттенок (цветовая температура):	**нейтральный 4000K**
Включение:	**Выключатель механический**
Форма:	**круглая**
Класс защиты IP:	**IP20**
Количество в упаковке:	**1 комп.**

Код:
124678

Распродажа

Ваша цена: Розница

1 000.33 руб./комп.

Дополнительные изображения:

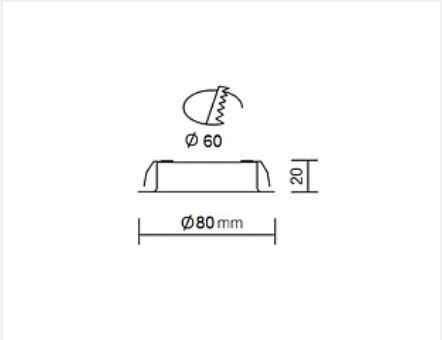

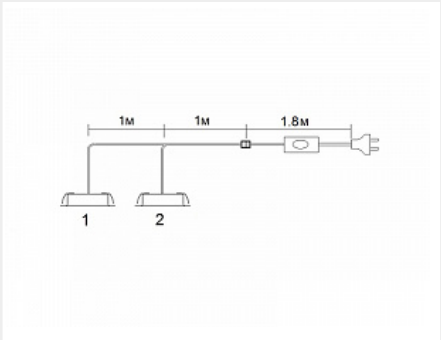

Описание

Комплект для верхней подсветки шкафов, кухонь и другой корпусной мебели на базе LED врезных светильников FT-9228 со встроенным блоком питания
- Длина проводов между светильниками 1м.
- Сетевой шнур с вылкой и выключателем 1,8м.
- Мощность одного светильника 4Вт.
- 6 диодов SMD5730 обеспечивают световой поток 228Лм от одного светильника.
- Цветовая температура 4000K

Комплект собран и готов к установке.