Замок SYMO 3000 квадратный, удлиненный цилиндр 32мм, цинк никелиров. Справа Art. 232.25.680, HAFELE

Количество в упаковке: **20 шт**

Код:	Артикул:
122565	232.25.680

Склад

Ваша цена: Розница

896.58 руб./шт

Дополнительные изображения:

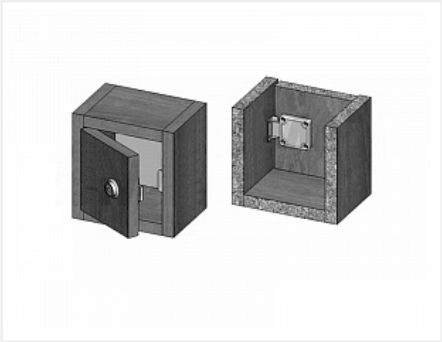

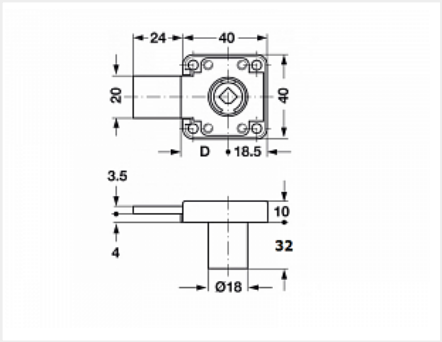

Описание

Замок выдвижной , аналогичен по конструкции и функционалу замку №138
Направление закрывания: правое.
Удлененный цилиндр.
Отдельно прирбретаются:
• сердечник для замка
• шайба декоративная
• ответная планка
• дополнительно замок может оснащаться ручкой, в этом случае сменный сердечник замка устанавливается в ручку.
Монтаж мебельного замка:
Путём привинчивания шурупами с потайной головкой диаметром 3 мм.
При выборе шурупов учитывайте толщину замка и фасада.

Сопутствующие товары

Код	Название	Цена за единицу
122155	Сменный сердечник цилиндра SYMO с разным запиранием, никель 210.41.703 HAFELE	265.89 руб.

122181		Сменный сердечник цилиндра SYMO с одинаковым запиранием, никель 210.40.601 HAFELE	630.02 руб.
122150		Ответная планка для замка, уголок 9мм, никель 239.40.703 HAFELE	45.05 руб.
122152		Проставка под замок 2мм, 42/42мм квадратная Серая 232.26.990 HAFELE	64.78 руб.
122153		Сменный сердечник цилиндра SYMO с разным запиранием, никель 210.41.701 HAFELE	619.10 руб.
122148		Шайба декоративная для цилиндра замка 19мм Хром 219.19.677 HAFELE	45.62 руб.
122154		Сменный сердечник цилиндра SYMO с разным запиранием, никель 210.41.702 HAFELE	270.41 руб.