Мойка Omoikiri Akisame 65-IN-L 650x510x200мм, выпуск 3 1/2, нержавеющая сталь, в комплекте

Комплектация:	**сифон, крепёж, гарантийный талон**
Производитель:	**Omoikiri**
Материал:	**нержавеющая сталь**
Цвет:	**нержавейка**
Тип монтажа:	**вровень со столешницей**
Толщина, мм:	**1.2**
Ширина модуля, мм:	**400**
Глубина, мм:	**200**
Количество чаш:	**1**
Покрытие:	**матовое**
Количество в упаковке:	**1 шт**

Код: 192211 Артикул: 4973058

Под заказ

Ваша цена: Розница

54 488.00 руб./шт

Дополнительные изображения:

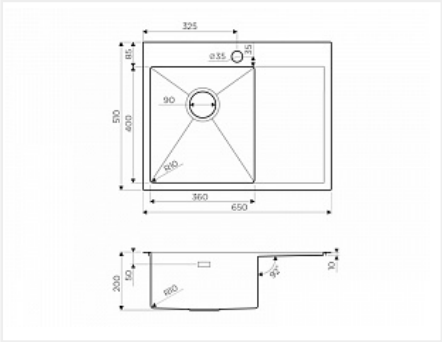

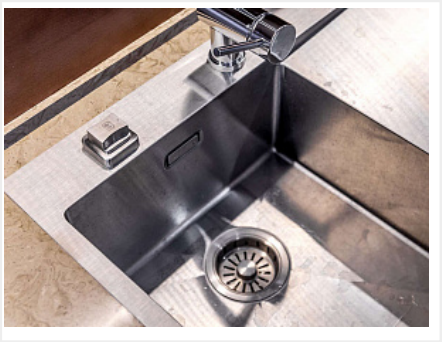

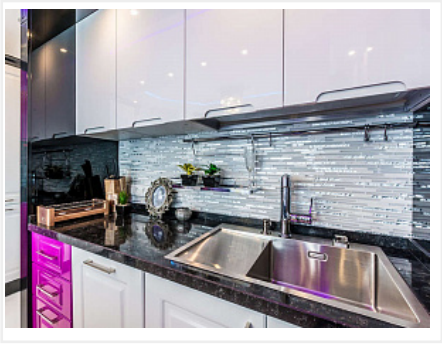

Цвет, может отличаться от заявленного на сайте