Демпфер Silent System, демпфер для прикручивания для Intermat/ Ecomat, изгиб 0/9,5 мм, цинк Art. 9046472, Hettich

Art.Hettich 2020:	**9046472**
Производитель:	**Hettich**
Серия:	**Intermat**
Количество в упаковке:	**200 шт**

Код: 115287 Артикул: 9046472

Под заказ

Ваша цена: Розница

576.24 руб./шт

Дополнительные изображения:

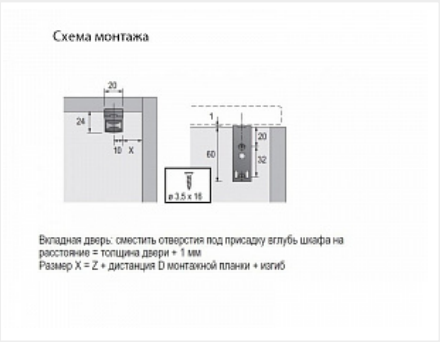

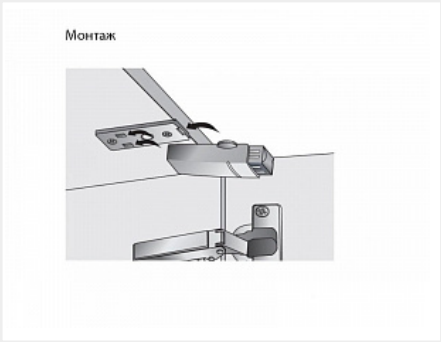

Применение

	Silent System под прикручивание		Размер Z, мм - Ширина двери до, мм		
Петля	9 046 472	9 046 472	300	450	600
Intermat 9943	Накладная навеска	Навеска на среднюю стенку	10	18	24
Intermat 9944	Накладная навеска	Навеска на среднюю стенку	10	18	24
Intermat 9956	Накладная навеска	Навеска на соседнюю стенку	26	34	40
Intermat 9936	Накладная навеска	Навеска на среднюю стенку	10	18	24
Intermat 9936 W20	Накладная навеска	-	10	18	24
Intermat 9936 W30	Накладная навеска	-	10	18	24
Intermat 9936 W45	Накладная навеска	-	10	18	24
Intermat 9936 W90	-	-	10	18	24

Описание

Для прикручивания к верхней или нижней панели корпуса
Сила демпфирования регулируется при помощи регулировочного винта
Крепится со стороны петли
Для дверей весом более 13,5 кг необходимо 2 демпфера
Подходит для установки на готовую мебель
Материал: цинковое литье под давлением, никелированная поверхность