Шуруп по дереву и ДСП потай PZ 3,5x40 пакет 100 шт.

Модификации:	**Саморезы**
Параметры модификаций:	**Длина, мм, Диаметр резьбы, мм, Кратность отгрузки, шт**
Шлиц:	**крест**
Длина, мм:	**40**
Диаметр резьбы, мм:	**3.5**
Кратность отгрузки, шт:	**100**
Количество в упаковке:	**1 100 шт**

Код:
119731

Склад

Ваша цена: Розница

210.26 руб./100 шт

Дополнительные изображения:

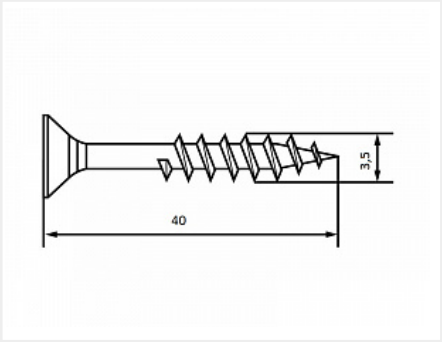

размер пакета 13,5*15см

Описание

Шуруп саморез универсальный 3,5x40 изготавливается из стали и имеет покрытие белый цинк. Имеют плоскую головку потай, шлиц крест PZ2. Используется для крепления фурнитуры к дереву и ДСП. Многоцелевое использование.

ВАЖНО! Учитывать толщину детали и материала для правильного выбора длинны шурупа.

Фасовка: пакет 100шт.

Сопутствующие товары

Код	Название	Цена за единицу
110482	Дюбель PND-6x30 (100 шт.), нейлон.	136.50 руб.

122281		Сверло-зенкер по дереву Мастер 3D, 2,5x8	2 424.45 руб.
122286		Струбцина быстрозажимная F-образная 150x78 Quick Clamp	1 989.75 руб.
103301		Держатель для бит магнитный 10мм / 23мм, Мастер 3D	954.45 руб.

Аналоги

Код	Название	Цена за единицу
111747	Шуруп по дереву и ДСП потай PZ 3,5x40 (1000 шт.) оцинков.	1 050.14 руб.