Заглушка для навеса 816 и петли, d=35, коричневая, 810.00.04.35.00, CAMAR

Модификации:	**Заглушка 816**
Параметры модификаций:	**Цвет**
Производитель:	**CAMAR**
Тип:	**Заглушка**
Накладка для навеса:	**CAMAR 816**
Крепление:	**универсальное**
Цвет:	**коричневый**
Количество в упаковке:	**100 шт**

Код: 119152 Артикул: 810.00.04.35.00

Склад

Ваша цена: Розница

17.47 руб./шт

Дополнительные изображения:

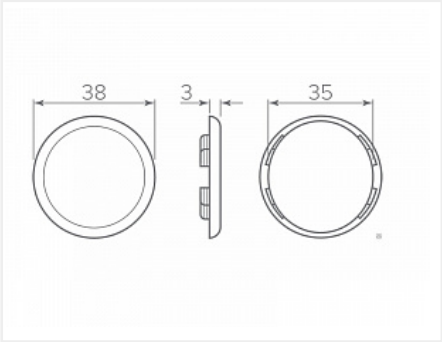

Для сборки вам обязательно понадобится:

Навесы

Описание

Возможно закрыть отверстие D=35 мм для чашки четырехшарнирной петли.

Обязательные комплектующие

Код		Название	Цена за единицу
119154		Навес 816 скрытого монтажа, универсальный для верхней базы (65 кг.), правый R, 816.32.Z1.DU.DX, CAMAR	242.81 руб.
119155		Навес 816 скрытого монтажа, универсальный для верхней базы (65 кг.), левый L, 816.32.Z1.DU.SX, CAMAR	242.81 руб.

Сопутствующие товары

Код		Название	Цена за единицу
102764		Сверло Форстнера Мастер 3D, 35x70 правое	1 979.25 руб.