Скрытые направляющие для ящиков полного выдвижения 550мм с доводчиком и синхронизацией, 3D регулировка, цинк

Модификации:	**Комплект скрытых направляющих Китай**
Параметры модификаций:	**Длина, мм, Тип направляющих**
Серия направляющих:	**Full Ex**
Производитель:	**Китай**
Максимальная нагрузка, кг:	**30**
Тип направляющих:	**С доводчиком**
Тип:	**Комплект направляющих**
Тип выдвижения:	**полное**
Плавное закрывание:	**да**
Длина, мм:	**550**
Количество в упаковке:	**10 комп.**

Код:
112800

Склад

Ваша цена: Розница

1 738.79 руб./комп.

Дополнительные изображения:

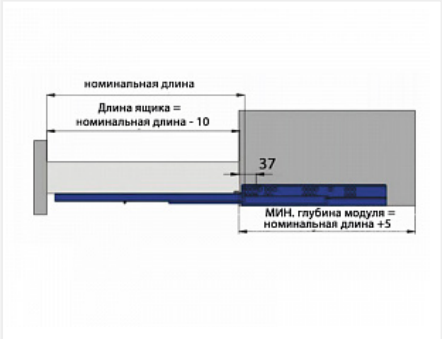

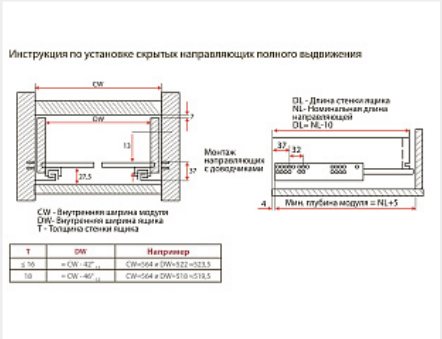

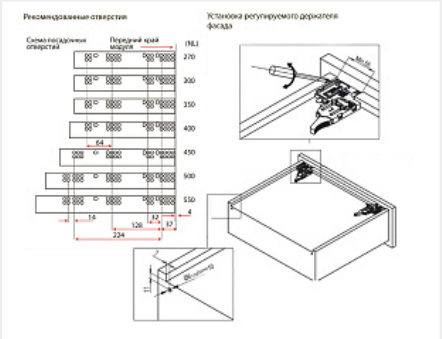

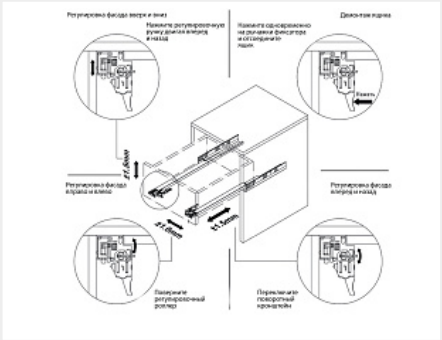

Для сборки вам обязательно понадобится:

Замки и шпингалеты

Присадка совпадает с присадкой направляющих Push + доводчик той же серии

Описание

Комплект направляющих скрытого монтажа для деревянных выдвижных ящиков, с регулируемыми держателями фасада.
- Полное выдвижение
- Быстрый монтаж (clip-on)
- Нагрузка 30кг
- Плавное закрывание
- Встроенный механизм синхронизации
- Регулировка фасада в 3-х плоскостях: вверх-вниз, вправо-влево, вперед-назад

Инструкция по установке

Обязательные комплектующие

Код		Название	Цена за единицу
110426		Замок мебельный центральный для 3-х ящиков d19x20мм №288/600, хром, крепление на фасад 2 шурупа	210.47 руб.
110425		Замок мебельный центральный для 3-х ящиков d19x20мм №288/500, хром, крепление на фасад 2 шурупа	206.75 руб.

Аналоги

Код		Название	Цена за единицу
196050		Скрытые направляющие SMART SLIDE полного выдвижения с доводчиком, 550 мм, Samet	2 794.80 руб.
101390		Скрытые направляющие SYNCHRO, 550мм с доводчиком и синхронизацией, 3D регулировка, цинк, FGV	1 629.32 руб.