Скрытые направляющие для ящиков полного выдвижения 350мм с доводчиком и синхронизацией, 3D регулировка, цинк

Модификации:	**Комплект скрытых направляющих Китай**
Параметры модификаций:	**Длина, мм, Тип направляющих**
Серия направляющих:	**Full Ex**
Производитель:	**Китай**
Максимальная нагрузка, кг:	**30**
Тип направляющих:	**С доводчиком**
Тип:	**Комплект направляющих**
Тип выдвижения:	**полное**
Плавное закрывание:	**да**
Длина, мм:	**350**
Количество в упаковке:	**10 комп.**

Код:
112796

Склад

Ваша цена: Розница

1 313.16 руб./комп.

Дополнительные изображения:

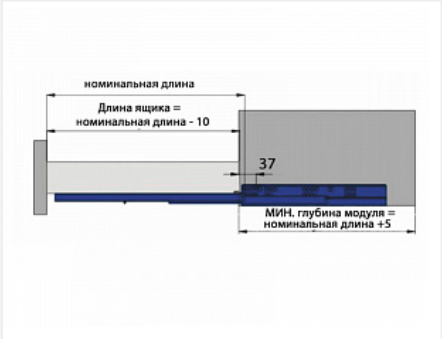

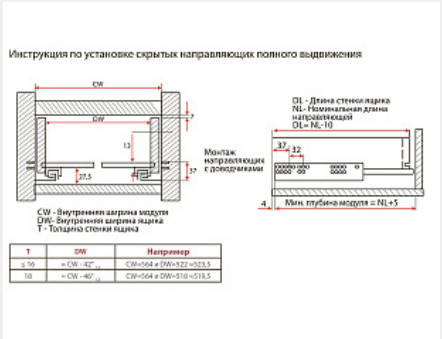

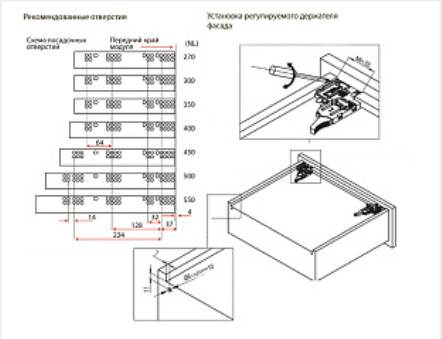

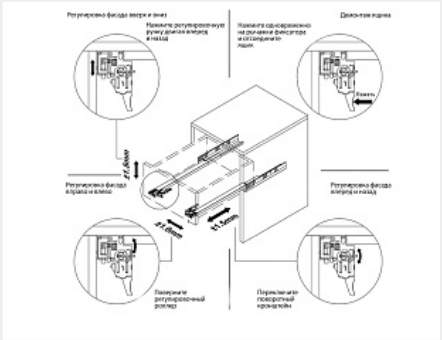

Присадка совпадает с присадкой направляющих Push + доводчик той же серии

Описание

Комплект направляющих скрытого монтажа для деревянных выдвижных ящиков, с регулируемыми держателями фасада.
- Полное выдвижение
- Быстрый монтаж (clip-on)
- Нагрузка 30кг
- Плавное закрывание
- Встроенный механизм синхронизации
- Регулировка фасада в 3-х плоскостях: вверх-вниз, вправо-влево, вперед-назад

Инструкция по установке

Аналоги

Код		Название	Цена за единицу
190171		Комплект скрытых направляющих 3D с фиксаторами Push to Open + доводчик, 350 мм	3 524.38 руб.
196046		Скрытые направляющие SMART SLIDE полного выдвижения с доводчиком, 350 мм, Samet	2 410.49 руб.
101386		Скрытые направляющие SYNCHRO, 350мм с доводчиком и синхронизацией, 3D регулировка, цинк, FGV	1 295.14 руб.