Скрытые направляющие для ящиков полного выдвижения 450мм с доводчиком и синхронизацией, 3D регулировка, цинк

Модификации:	**Комплект скрытых направляющих Китай**
Параметры модификаций:	**Длина, мм, Тип направляющих**
Серия направляющих:	**Full Ex**
Производитель:	**Китай**
Максимальная нагрузка, кг:	**30**
Тип направляющих:	**С доводчиком**
Тип:	**Комплект направляющих**
Тип выдвижения:	**полное**
Плавное закрывание:	**да**
Длина, мм:	**450**
Количество в упаковке:	**10 комп.**

Код:
112798

Склад

Ваша цена: Розница

1 479.75 руб./комп.

Дополнительные изображения:

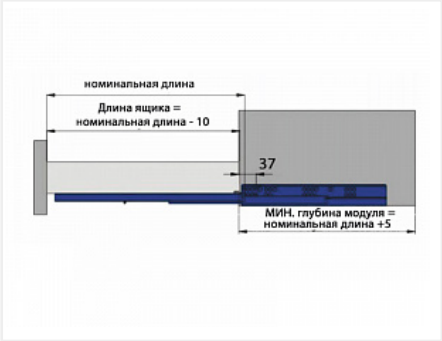

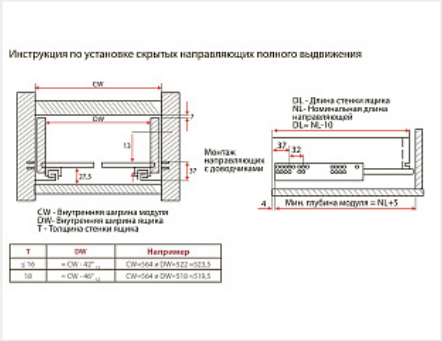

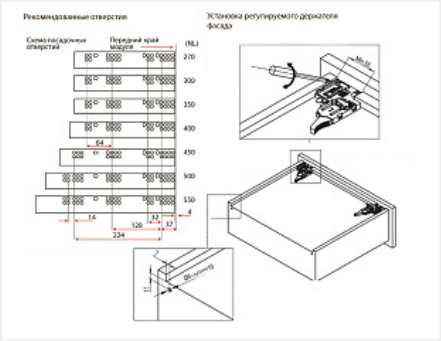

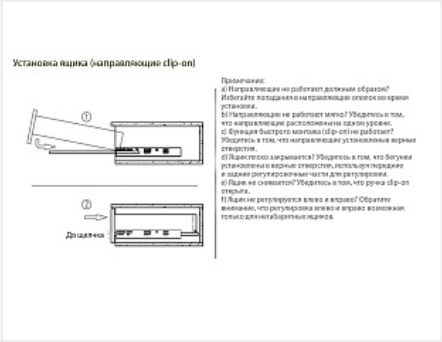

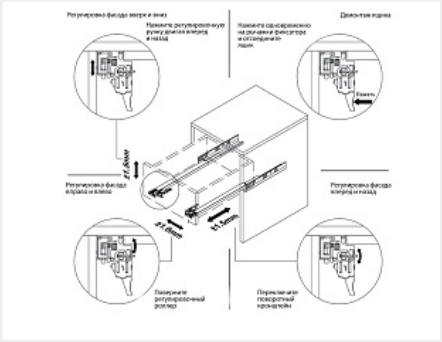

Присадка совпадает с присадкой направляющих Push + доводчик той же серии

Описание

Комплект направляющих скрытого монтажа для деревянных выдвижных ящиков, с регулируемыми держателями фасада.
- Полное выдвижение
- Быстрый монтаж (clip-on)
- Нагрузка 30кг
- Плавное закрывание
- Встроенный механизм синхронизации
- Регулировка фасада в 3-х плоскостях: вверх-вниз, вправо-влево, вперед-назад

Инструкция по установке

Сопутствующие товары

Код		Название	Цена за единицу
116142		Лоток для столовых приборов OrgaTray 600 для ArciTech, NL450, KB400, Гл423хШ298мм, сталь, серебр. Art.9123102, Hettich	6 296.07 руб.

Аналоги

Код		Название	Цена за единицу
190173		Комплект скрытых направляющих 3D с фиксаторами Push to Open + доводчик, 450 мм	3 682.60 руб.
196048		Скрытые направляющие SMART SLIDE полного выдвижения с доводчиком, 450 мм, Samet	2 554.60 руб.
101388		Скрытые направляющие SYNCHRO, 450мм с доводчиком и синхронизацией, 3D регулировка, цинк, FGV	1 399.88 руб.
123877		Скрытые направляющие для ящиков полного выдвижения 450мм с доводчиком, 3D регулировка, цинк, FGV	1 757.62 руб.