Вкладка для ножки с резьбой, R-12M (JK 12) резьба M10, хром

Тип:	**Опоры и втулки**
Количество в упаковке:	**600 шт**

Код:
160150

Склад

Ваша цена: Розница

20.66 руб./шт

Дополнительные изображения:

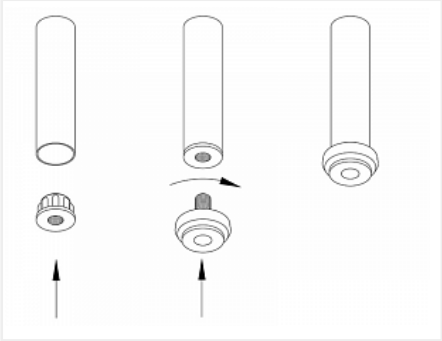

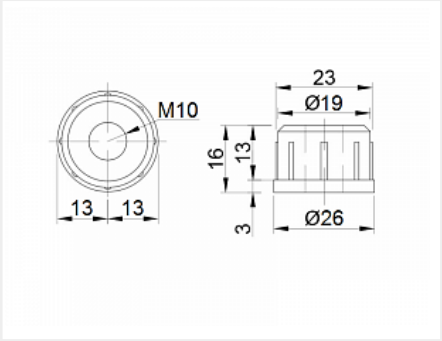

Для сборки вам обязательно понадобится:

Системы Джокер и Уно

Трубы хромированные 25 мм

Обязательные комплектующие

Код		Название	Цена за единицу
111954		Ножка для трубы регулируемая, R-13M (JK 14C) на резьбе M10, хром	27.89 руб.
113505		Труба d=25x3000x1мм, двойная полировка, хром	717.22 руб.
111318		Труба d=25x3000x0,7мм, хром	347.00 руб.

110088		Труба d=25x3000x1мм, хром	419.00 руб.