Петля барная никель

Материал двери:	**ДСП/МДФ/Дерево**
Производитель:	**Китай**
Материал:	**ZnAl (цинковый сплав)**
Количество в упаковке:	**200 шт**

Код:
113453

Склад

Ваша цена: Розница

239.13 руб./шт

Дополнительные изображения:

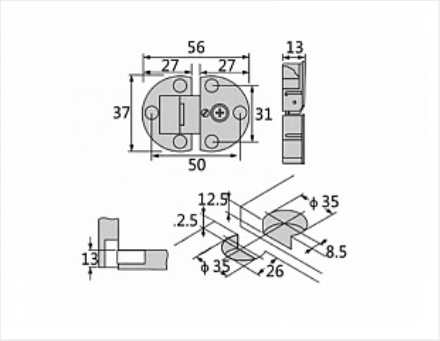

Для сборки вам обязательно понадобится:

Шурупы

Описание

Предназначена для крепления дверей из ДСП, массива, ЛДСП
Угол открывания 90°
Диаметр чаши 35 мм
Детали петли крепятся отдельно в дне короба
Одинаковые размеры сверления в дне и в фасаде (35 мм)
Точная фиксация достигается при помощи 3 саморезов в дне и в фасаде
Края фрезерованных отверстий закрываются благодаря защитной кромке на обеих частях петли
Фасад выравнивается отдельно по высоте и глубине
Покрытие: никель

Обязательные комплектующие

Код	Название	Цена за единицу

119725		Шуруп по дереву и ДСП потай PZ 3,0x16 пакет 100 шт.	78.26 руб.
119724		Шуруп по дереву и ДСП потай PZ 3,0x12 пакет 100 шт.	81.77 руб.
111482		Шуруп по дереву и ДСП потай PZ 3,0x12 (1000 шт.) оцинков.	410.01 руб.
111483		Шуруп по дереву и ДСП потай PZ 3,0x16 (1000 шт.) оцинков.	388.98 руб.