Опора для рейлинга Ретро, хром

Производитель:	**Китай**
Цвет:	**хром**
Количество в упаковке:	**300 шт**

Код:
110231

Склад

Ваша цена: Розница

79.64 руб./шт

Дополнительные изображения:

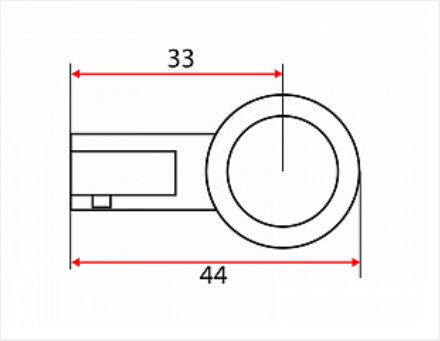

Описание

Цена за одну штуку