Заглушка для проводки D60, чёрный

Модификации:	**заглушка D60 импорт**
Параметры модификаций:	**Цвет**
Материал:	**пластик**
Цвет:	**черный**
Форма:	**круглая**
Количество в упаковке:	**1000 шт**

Код:
101995

Склад

Ваша цена: Розница

31.42 руб./шт

Дополнительные изображения:

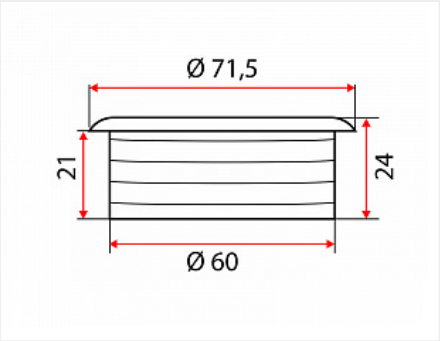

Описание

Заглушка используется для декорирования отверстия для проводки.
Монтируется в отверстие диаметром 60мм.
Обладает специальным сдвижным окошком для проводов.

Аналоги

Код		Название	Цена за единицу
121659		Блок розеток выдвижной вертикальный (Push Open) 3EURO 3,5кВт., шнур 1,8м, (вырез 60мм), IP20, серебристый	3 742.48 руб.
121660		Блок розеток выдвижной вертикальный (Push Open) 3EURO 3,5кВт.+ 2USBx2.1A, шнур 1,8м, (вырез 60мм), IP20, серебристый	5 936.39 руб.
202013		Заглушка для проводки D60, черный, Россия	15.75 руб.

125954		Заглушка для проводки из алюминиевого сплава, 160x80, черный матовый	369.41 руб.
125952		Заглушка для проводки из алюминиевого сплава, 80x80, черный матовый	255.91 руб.
102076		Заглушка для проводки из цинкового сплава, D60, черный матовый	299.30 руб.