Замок мебельный №318 для раздвижных стеклянных дверей, хром, 18x120

Модификации:	**Замок для стеклянных дверей**
Параметры модификаций:	**Материал, Назначение**
Ассортимент:	**Замки механические**
Тип замка:	**Реечный**
Материал двери:	**Стекло**
Система замков:	**стандарт**
Производитель:	**Китай**
Тип открывания:	**Раздвижной**
Материал:	**сталь / сердечник ZnAl**
Тип монтажа:	**без сверления**
Количество фасадов:	**2**
Назначение:	**для раздвижных стеклянных дверей**
Количество в упаковке:	**240 шт**

Код:
201048

Склад

Ваша цена: Розница

115.38 руб./шт

Дополнительные изображения:

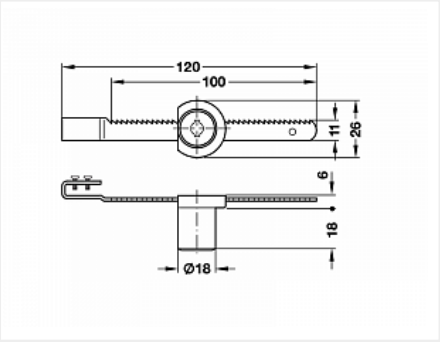

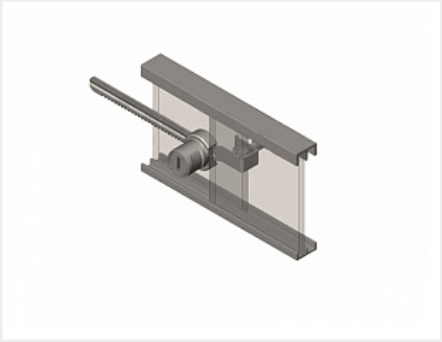

Описание

Замок для раздвижных дверей из стекла.

Для толщины двери 4-7 мм.
С прямым запорным рычагом.
Замок устанавливается на раздвижную стеклянную дверь, путём зажима фиксирующим болтом, без сверления стекла.
Корпус замка из стали, сердечник из цинкового сплава.

Аналоги

Код	Название	Цена за единицу

101293		Замок мебельный №328 для раздвижных стеклянных дверей, хром, 18х120	86.41 руб.