Петля для узкого алюминиевого профиля NEO FRAME накладная с амортизатором, clip-on, черный никель H663A/BN, BOYARD

Материал двери:	**Алюминиевый профиль узкий**
Производитель:	**Boyard**
Серия:	**NEO**
Наложение:	**накладная**
Тип:	**Петля мебельная**
Плавное закрывание:	**да**
Цвет:	**черный никель**
Тип монтажа:	**Clip-on**
Угол установки:	**90°**
Угол открывания:	**105°**
Толщина фасада:	**Для стандартных фасадов**
Открывание Push to Open:	**нет**
Толщина боковины:	**Для стандартных боковин**
Протестировано на количество циклов откр/закр:	**80000**
Регулировка глубины на петле::	**Эксцентриковая**
Ход петли:	**One way (одноходовая)**
Эксц. рег-ка высоты на планке:	**Опционально**
Присадка чашки, мм:	**48**
Регулировка наложения, мм:	**0 / +3**
Регулировка по глубине, мм:	**0 / + 4.5**
Регулировка по высоте, мм:	**±2.0**
Количество в упаковке:	**100 шт**

Код: 104821 Артикул: H663A/BN

Ваша цена: Розница

237.81 руб./шт

Дополнительные изображения:

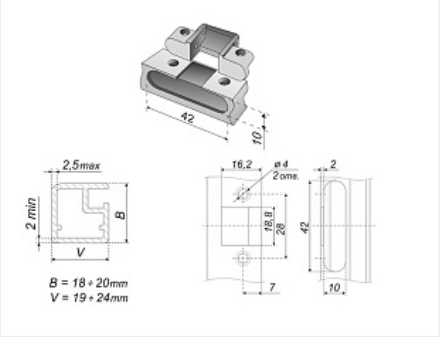

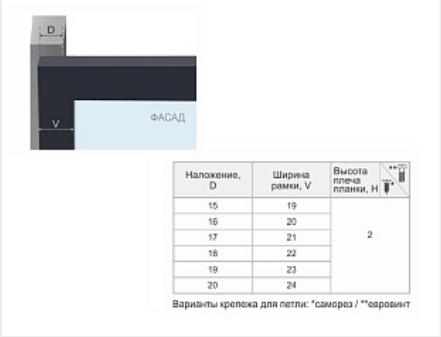

Наложение, D	Ширина рамки, V	Высота плеча планки, H
15	19	2
16	20	
17	21	
18	22	
19	23	
20	24	

Варианты крепежа для петли: *саморез / **саровинт

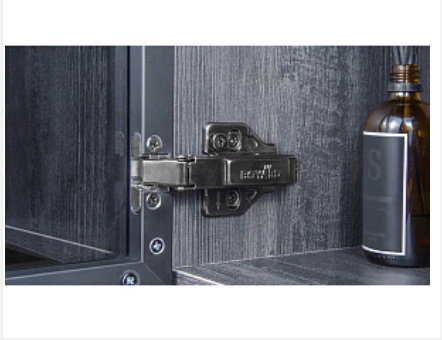

Для сборки вам обязательно понадобится:

Петли четырехш арнирные

Обязательные комплектующие

Код		Название	Цена за единицу
103504		Монтажная планка NEO с экс. рег. H=2 черный никель H5012BN, BOYARD	47.25 руб.
103505		Заглушка на корпус петель NEO/EVO с логотипом BOYARD черный никель H7BN	5.61 руб.
104648		Комплект саморезов 4*16- 4 шт. для петель в цвете черный никель MT01/06/4*16BN/1, BOYARD	24.03 руб.

Сопутствующие товары

Код		Название	Цена за единицу
102575		Ограничитель угла открывания для петель до 87*, LIMIT H87, Boyard	22.42 руб.