Газ-лифт 100N с фиксацией положения в кожухе, с доводчиком, серебристый, LID

Модификации:	**Газ-лифт LID**
Параметры модификаций:	**Тип Газ-лифта, Усилие, N**
Усилие, N:	**100**
Тип Газ-лифта:	**с фиксацией положения и доводчиком**
Материал двери:	**ДСП/МДФ/Дерево**
Производитель:	**LID**
Тип открывания:	**Вверх**
Плавное закрывание:	**да**
Протестировано на количество циклов откр/закр:	**100000**
Количество в упаковке:	**100 комп.**

Код:
104597

Новинка

Ваша цена:

0.00 руб./комп.

Дополнительные изображения:

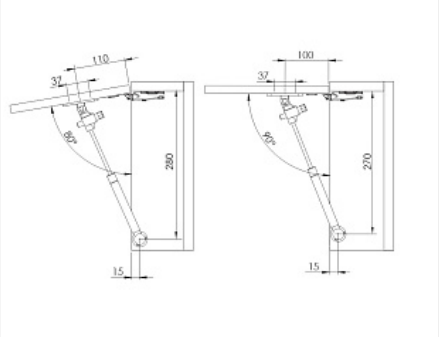

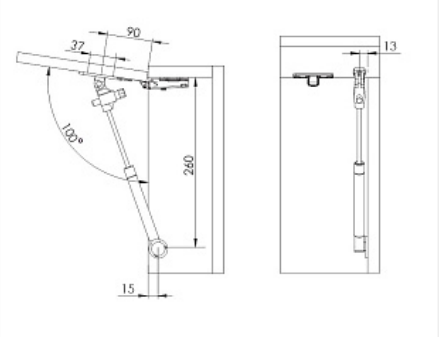

Таблица подбора усилия Газ-лифта

Угол открывания	80°				90°				100°			
Высота фасада, мм	300	400	500	600	300	400	500	600	300	400	500	600
60N	<2.0	<1.7	<1.4	<1.1	<1.8	<1.5	<1.2	<0.9	<1.6	<1.3	<1.0	<0.7
80N	<2.6	<2.2	<1.7	<1.3	<2.4	<2.0	<1.6	<1.2	<2.1	<1.7	<1.4	<1.1
Усилие, N	Вес фасада, кг											

Для сборки вам обязательно понадобится:

Петли четырехш арнирные

Обязательные комплектующие

Код		Название	Цена за единицу
122987		Петля накладная 110* slide on крепление шурупом, с ответной планкой H=2, LID	19.27 руб.