Ручка-профиль асимметричная золото анод 5400 мм

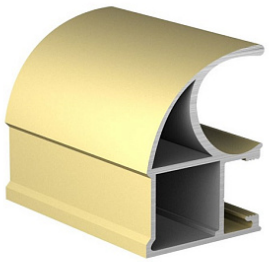

Форма ручки:	**Асимметричная Classic**
Толщина анодировки, мкм:	**15**
Коллекция:	**Стандарт**
Серия:	**Алюминиевая система**
Тип:	**Для раздвижных дверей, Для распашных дверей**
Цвет:	**золото**
Длина, мм:	**5400**
Покрытие:	**анодирование**
Количество в упаковке:	**10 шт**

Код:
106496

Ваша цена: Розница

2 465.79 руб./шт

Дополнительные изображения:

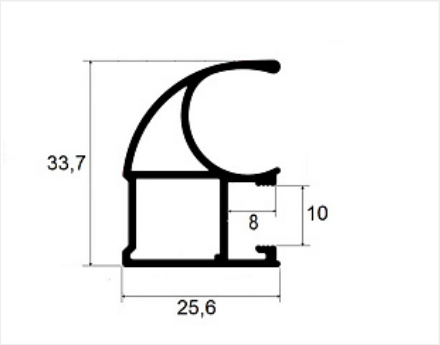

Для сборки вам обязательно понадобится:

Буферная лента и уплотнители

Система для шкафов-купе алюминиевая

На концах профиля на расстоянии 50мм +/- 10% находятся контактные пятна!

Обязательные комплектующие

Код	Название	Цена за единицу
114481	Буферная лента (шлегель) 7х6мм с клеем, золотая (моноколор) 4Р (6х250)	21.78 руб.

121958		Комплект роликов для ассиметричной алюминиевой системы премиум	319.89 руб.
114950		Комплект роликов для ассиметричной алюминиевой системы усиленный	201.28 руб.
106436		Направляющая верхняя золото анод 6000 мм	4 187.63 руб.
106438		Направляющая нижняя золото анод 6000 мм	1 780.92 руб.
106494		Профиль горизонтальный верхний золото анод 6000 мм	1 511.30 руб.
106495		Профиль горизонтальный нижний золото анод 6000 мм	3 058.07 руб.
106893		Направляющая верхняя золото анод 3000 мм	2 093.82 руб.
106894		Направляющая нижняя золото анод 3000 мм	890.46 руб.
106895		Профиль горизонтальный верхний золото анод 3000 мм	755.65 руб.
106896		Профиль горизонтальный нижний золото анод 3000 мм	1 529.04 руб.
110987		Стопор нижнего ролика, сталь	11.49 руб.
103578		Буферная лента (шлегель) 6,7x12мм с клеем, серая 3Р (4x250)	31.11 руб.
105829		Комплект роликов для ассиметричной алюминиевой системы премиум 09-125А/1,4./1,4	230.34 руб.
111339		Комплект роликов для ассиметричной алюминиевой системы	129.62 руб.

Сопутствующие товары

Код		Название	Цена за единицу
101517		Доводчик для дверей-купе 15-30 кг. комплект (прав и левый) OPK-60470	1 494.60 руб.
122284		Сверло для профиля шкафа-купе 6 мм + 9,5 мм, МастерШкаф2	1 813.35 руб.
110985		Уплотнитель для алюминиевой системы 4мм, прозрачный КП-01/4 мм НП	38.69 руб.
106499		Профиль горизонтальный средний золото анод 6000 мм	1 055.67 руб.
106897		Профиль горизонтальный средний золото анод 3000 мм	527.84 руб.
112601		Петли для распашной алюминиевой системы (комплект на одну дверь)	150.22 руб.
114038		Уплотнитель для алюминиевой системы аналог R+ 4мм, прозрачный	35.50 руб.
111729		Уплотнитель для алюминиевой системы 8мм КП-01/8 мм НП	22.59 руб.