Шток Permo PV23 с еврорезьбой для полкодержателя SI20

Модификации:	**Шток PermO**
Параметры модификаций:	**Тип штока**
Тип штока:	**евровинт**
Длина резьбы, мм:	**11**
Производитель:	**Permo**
Вид крепежа:	**Полкодержатели**
Тип:	**Шток**
Материал:	**сталь оцинкованная**
Цвет:	**цинк**
Диаметр резьбы, мм:	**6**
Диаметр присадки, мм:	**5**
Количество в упаковке:	**4000 шт**

Код: 105439 Артикул: PV23FZ

Новинка

Ваша цена: Розница

7.97 руб./шт

Дополнительные изображения:

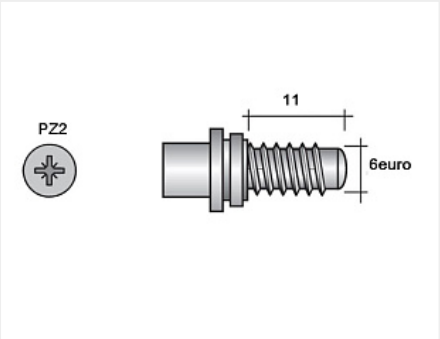

Для сборки вам обязательно понадобится:

Полкодержатели

Обязательные комплектующие

Код	Название	Цена за единицу
105433	Полкодержатель Permo SI20, прозрачный	7.14 руб.
105434	Полкодержатель Permo SI20, белый	5.27 руб.

105435		Полкодержатель Permo SI20, серый	5.35 руб.
105436		Полкодержатель Permo SI20, черный	5.35 руб.
105437		Полкодержатель Permo SI20, коричневый	5.35 руб.

Сопутствующие товары

Код	Название	Цена за единицу
103280	Сверло по дереву Мастер 3D MiniMaster StopLine 5,0x50	862.00 руб.
103286	Сверло по дереву Мастер 3D MaxMaster 5,0x85	774.00 руб.
100829	Сверло по дереву Мастер 3D FastMaster 5x100	284.00 руб.

Аналоги

Код	Название	Цена за единицу
105438	Шток Permo PV21 со штифтом для полкодержателя SI20	6.45 руб.