Гайка Эриксона с плоской головкой М6

Модификации:	**Гайка Эриксона**
Параметры модификаций:	**Диаметр резьбы, мм**
Производитель:	**Китай**
Вид крепежа:	**Винты и гайки**
Тип:	**Гайка Эриксона**
Материал:	**сталь оцинкованная**
Тип головки:	**плоская**
Шлиц:	**шестигранный**
Диаметр резьбы, мм:	**6**
Количество в упаковке:	**4700 шт**

Код:
117528

Склад

Ваша цена: Розница

7.49 руб./шт

Дополнительные изображения:

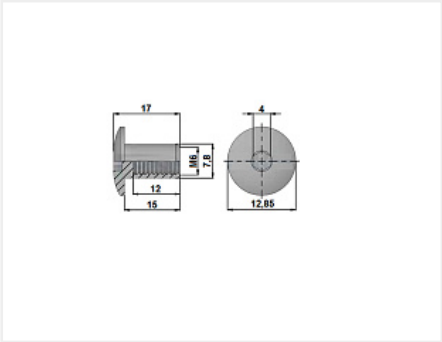

Описание

Гайка Эриксона, применяется для сборки любой мебели. Основная задача гайки прочно стягивать, прижимать отдельные детали и секционные узлы.
Внутренний шестигранник позволяет усилить конструкцию за счет большего момента затяжки
Гайку Эриксона традиционно применяют с винтом с такой же плоской головкой и внутренним шестигранником

Сопутствующие товары

Код		Название	Цена за единицу
103289		Сверло по дереву Мастер 3D MaxMaster 8,0x110	849.00 руб.
112864		Винт с плоской головкой, внутренний шестигранник М6х070, цинк	6.01 руб.

112863		Винт с плоской головкой, внутренний шестигранник M6x110, цинк	7.47 руб.
112859		Винт с плоской головкой, внутренний шестигранник M6x040, цинк	3.25 руб.
110191		Винт с плоской головкой, внутренний шестигранник M6x050, цинк	3.92 руб.
112127		Винт с плоской головкой, внутренний шестигранник M6x060, цинк	3.98 руб.
112860		Винт с плоской головкой, внутренний шестигранник M6x080, цинк	5.44 руб.