Еврошуруп 6,3х13, потай

Параметры модификаций:	**Длина, мм, Диаметр резьбы, мм, Тип головки**
Производитель:	**Китай**
Вид крепежа:	**Шурупы**
Тип:	**Еврошуруп**
Материал:	**сталь оцинкованная**
Тип головки:	**потай**
Шлиц:	**крест**
Длина, мм:	**13**
Диаметр резьбы, мм:	**6.3**
Диаметр присадки, мм:	**5**
Назначение:	**для направляющих**
Количество в упаковке:	**10000 шт**

Код:
111174

Склад

Ваша цена: Розница

0.57 руб./шт

Дополнительные изображения:

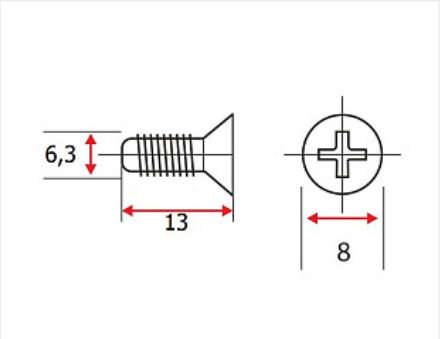

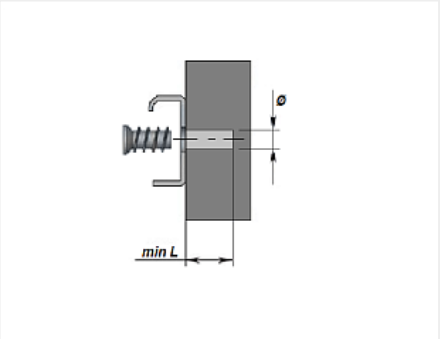

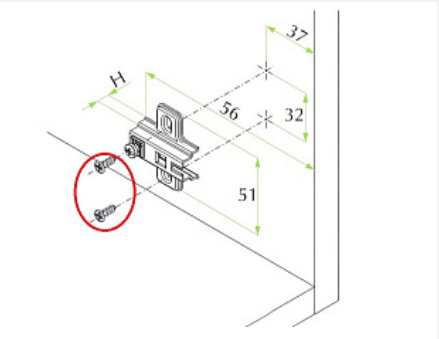

Описание

Еврошуруп - небольшой метиз, требующий предварительной подготовки отверстий под присадку.
Используется для монтажа ролликовых и шариковых направляющих, а так же мебельных петель.

Сопутствующие товары

Код		Название	Цена за единицу
103280		Сверло по дереву Мастер 3D MiniMaster StopLine 5,0x50	862.00 руб.
103301		Держатель для бит магнитный 10мм / 23мм, Мастер 3D	943.00 руб.

Аналоги

Код		Название	Цена за единицу
111772		Еврошуруп 6,3x11, потай	0.62 руб.