Стяжка-бочонок М8 12х50

Производитель:	**Россия**
Вид крепежа:	**Крепеж для стола**
Тип:	**Гайка бочонок**
Материал:	**сталь оцинкованная**
Длина, мм:	**60**
Диаметр резьбы, мм:	**8**
Диаметр присадки, мм:	**12**
Количество в упаковке:	**200 шт**

Код:
122608

Под заказ

Ваша цена: Розница

41.59 руб./шт

Дополнительные изображения:

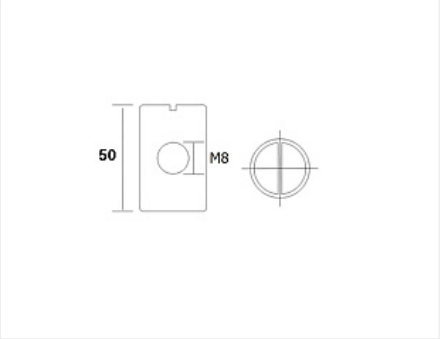

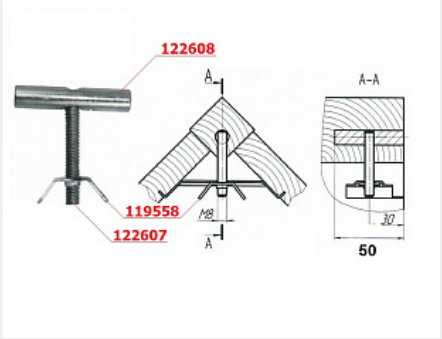

Описание

Стяжка бочонок (гайка бочонок) проста в установке, имеет высокую прочность и надежность соединения.
Как правило применяется при сборке столов и корпусной мебели.
Используются в сочетании с различными винтами и шпильками с метрической резьбой М8

Сопутствующие товары

Код		Название	Цена за единицу
119558		Гайка-барашек М8	19.69 руб.
122605		Стяжка для стола 110*70мм	62.14 руб.
122606		Шпилька для крепления ножки стола М8/саморез 65мм	38.80 руб.