Ручка мебельная, кнопка SOLO RC042MBSG.4, матовое брашированное сатиновое золото, Boyard

Модификации:	**кнопка SOLO**
Параметры модификаций:	**Цвет**
Общий цвет:	**золотой**
Производитель:	**Boyard**
Серия:	**Модерн**
Материал:	**ZnAl (цинковый сплав)**
Модель:	**Кнопка**
Цвет:	**матовое брашированное сатиновое золото**
Количество в упаковке:	**70 шт**

Код: 195842 Артикул: RC042MBSG.4

Склад

Ваша цена: Розница

280.71 руб./шт

Дополнительные изображения:

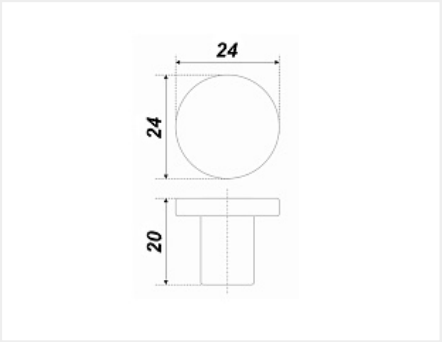

Описание

Маленькая ручка-кнопка SOLO имеет простую геометричную форму. За счёт лаконичного дизайна и палитры оттенков она будет гармонично смотреться на небольших фасадах мебели разных стилей и предназначений.