Ручка мебельная, кнопка MISTY RC119GC.4, карамельное золото, Boyard

Модификации:	**кнопка MISTY**
Параметры модификаций:	**Цвет**
Общий цвет:	**золотой**
Производитель:	**Boyard**
Серия:	**Модерн**
Материал:	**ZnAl (цинковый сплав)**
Модель:	**Кнопка**
Цвет:	**брашированное карамельное золото**
Количество в упаковке:	**25 шт**

Код: 195848 Артикул: RC119GC.4

Распродажа

Ваша цена: Розница

286.57 руб./шт

Дополнительные изображения:

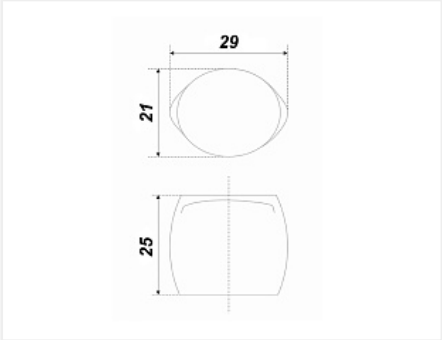

Описание

Ручка-кнопка MISTY – легкая, миниатюрная, лаконичная модель. Одна и та же ручка в разных цветовых вариациях может мистическим образом сочетаться с противоположными стилистическими направлениями – от классики до LOFT. Ручка-кнопка MISTY выполнена в покрытии с эффектом «Anti-tap» для безупречной поверхности без отпечатков. Эргономичный дизайн ручки обеспечивают максимальное удобство эксплуатации. Бархатистое покрытие из полимерного лака создает приятный тактильный эффект – к ручке хочется прикасаться вновь и вновь! Модель поддерживает тренд на фурнитурные пары и представлена в двух вариациях: в виде кнопки и скобы RS199.