Бутылочница выкатная на 2 полки (комплект) 450x100x530мм, модуль 150мм, с левым боковым креплением, направл. с доводчиком, Hettich 9208567, хром

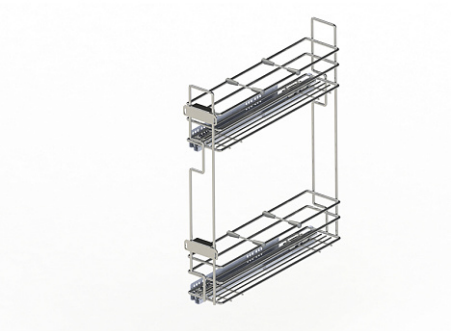

Производитель:	**Россия**
Плавное закрывание:	**да**
Тип:	**Бутылочницы**
Тип монтажа:	**левое боковое крепление**
Цвет:	**хром**
Тип направляющих:	**Скрытого монтажа**
Модификации:	**Бутылочница Юмаком для нижней Квадро**
Параметры модификаций:	**Направляющие, Номинальная длина, мм, Ширина фасада, мм, Тип монтажа**
Крепление фасада:	**да**
Тип открывания/закрывания:	**С доводчиком**
Направляющие:	**Hettich**
Ширина фасада, мм:	**150**

Код:
SET2676

Склад

Ваша цена: Розница

6 649.09 руб./шт

Дополнительные изображения:

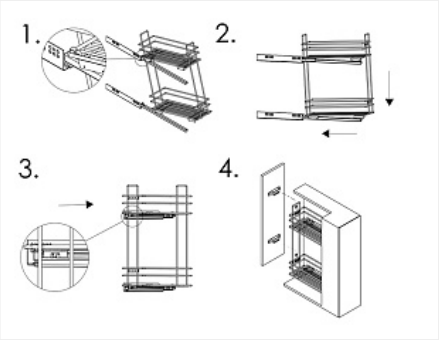

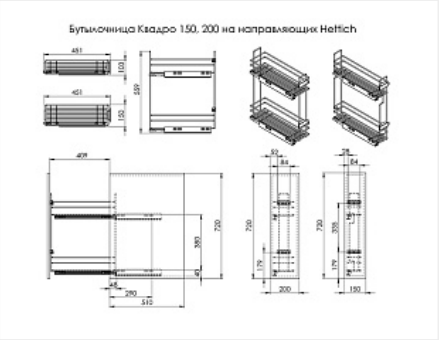

Состав комплекта

Код		Название	Цена за единицу	Количество
110488		Бутылочница выкатная на 2 полки 450x100x530мм, модуль 150мм, с левым боковым креплением, направл. с доводчиком (отдельно), Hettich 9208567, хром	4 295.87 руб.	1 шт
190383		Скрытая направляющая Quadro V6 30/420 Silent System SFD, полное выдвижение, для ящика InnoTech, EB 12,5, левая Art. 9208567, глубина 450мм, Hettich	1 176.61 руб.	2 шт