Набор крепежных винтов с шайбами для алюм. рамок 45 мм для ФриСпейс 4 шт Art. 2722510007, Kessebohmer

Производитель:	**Kessebohmer**
Серия:	**Free Space**
Количество в упаковке:	**1 комп.**

Код: 127923
Артикул: 2722510007

Склад

Ваша цена: Розница

960.00 руб./комп.

Дополнительные изображения:

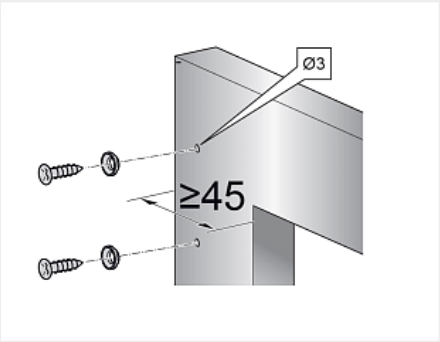

Описание

Набор для крепления фасадов из алюминиевой рамки шириной 45 мм.
Шляпки винтов используются для фиксации фасада на механизме.
Один из винтов вкручивается в штатное отверстие сборочного уголка профиля.
Набор содержит 4 винта и 4 специальные шайбы.