Комплект ящика СТАРТ push to open стандартной высоты, 86мм, белый, SB09W.1/450, Boyard

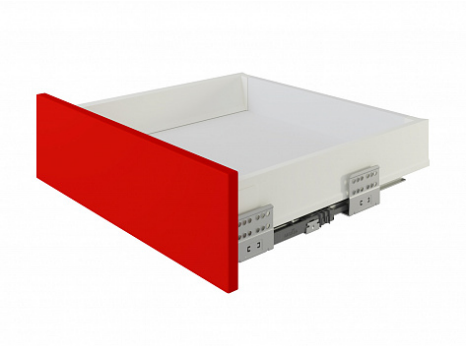

Модификации:	**Комплект ящика Boyard СТАРТ стандартные боковины**
Параметры модификаций:	**Цвет, Длина, мм, Тип направляющих, Модель ящика**
Производитель:	**Boyard**
Серия:	**СТАРТ**
Максимальная нагрузка, кг:	**40**
Тип направляющих:	**Push to open**
Тип боковин:	**Традиционные**
Модель ящика:	**стандартный**
Тип:	**Комплект ящика (в коробке)**
Плавное закрывание:	**нет**
Цвет:	**белый**
Высота, мм:	**84**
Длина, мм:	**450**
Количество в упаковке:	**6 комп.**

Код: 190050 Артикул: SB09W.1/450

Под заказ

Ваша цена:

0.00 руб./комп.

Дополнительные изображения:

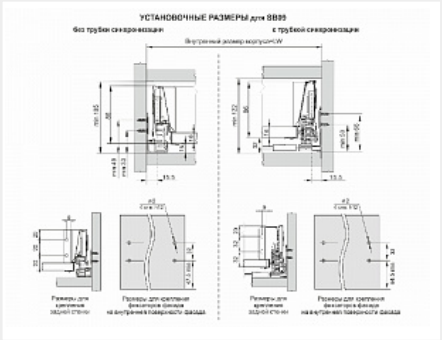

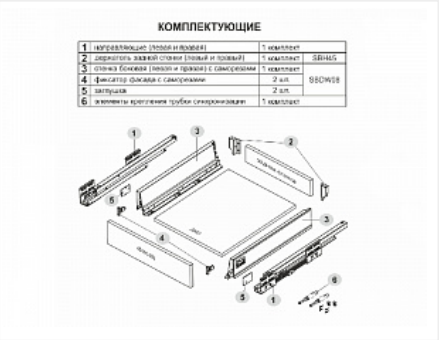

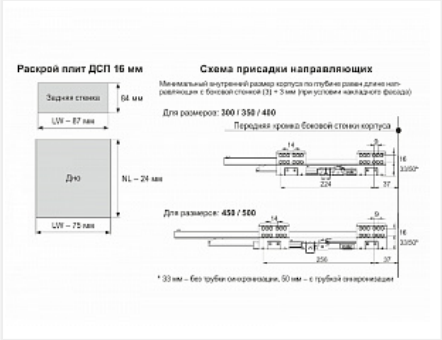

Описание

СТАРТ SB09 – комплект систем выдвижения для сборки выдвижного мебельного ящика с традиционными боковинами стандартной высоты

-Система push to open;
- Полное выдвижение, отсутствие провисания;
- Зубчато-реечный механизм синхронизации обеспечивает равномерный ход и исключает перекосы при движении;
- Качественное порошковое покрытие боковин;
- Грузоподъёмность 40 кг;
- Бесперебойная работа на протяжении 80 000 циклов открывания/закрывания.

Состав комплекта:
- направляющие (левая и правая) – 1 комплект;
- стенка боковая (левая и правая) - 1 комплект;
- держатель задней стенки (левый и правый) с саморезами – 1 комплект;
- фиксатор фасада с саморезами – 2 шт.;
- заглушка с логотипом BOYARD – 2 шт.

Варианты применения ящиков разной высоты:
- низкие ящики можно использовать для неглубоких лотков под приборы и кухонные инструменты;
- ящики средней высоты с релингом - под невысокую посуду или сковороды;
- глубокие ящики с двумя релингами под кастрюли и крупногабаритные предметы;
- внутренний ящик.

Ящики представлены в монтажных длинах от 300 до 500 мм, в двух цветах: серый и белый.

Комплект СТАРТ SB09 позволяет создавать выдвижные мебельные ящики любой желаемой высоты с помощью дополнительных рядов рейлингов.

Конструкция СТАРТ PUSH SB28 имеет регулировочный красный винт — он позволяет выровнять фасады по глубине и компенсировать погрешности производства и монтажа. Специальные риски на направляющей помогут выставить одинаковое положение регулировки на обеих направляющих (левой и правой).

Для срабатывания механизма PUSH в любой точке фасада на широких ящиках (от 600 мм) рекомендуется устанавливать поворотную синхронизирующую трубку SBS10/1500 (приобретается отдельно).

Присадка СТАРТ PUSH идентична СТАРТ SOFT-CLOSING за исключением случаев, когда устанавливается синхронизирующая трубка SBS10/1500.

Инструкция по установке СТАРТ PUSH

Сопутствующие товары

Код		Название	Цена за единицу
190045		Поворотно-синхронизирующая трубка для СТАРТ PUSH SBS10/1500, Boyard	449.49 руб.
193987		Лоток для столовых приборов блок-константа для столовых приборов BLOKI PC14/W/292x430, белый, Boyard	909.89 руб.
190327		Универсальный стабилизатор для широких ящиков ЗИП,	628.12 руб.

		SBS11/W, белый, Boyard	
193170		Держатель дна и задней стенки для ящика СТАРТ под мойку, белый SBH35/W, Boyard	836.09 руб.
190237		Держатель задней стенки прямоугольный низкий, СТАРТ под мойку, белый, SBH28/W, Boyard	668.37 руб.
190239		Держатель задней стенки прямоугольный высокий, СТАРТ под мойку, белый, SBH29/W, Boyard	679.27 руб.
194826		Держатель передней стенки СТАРТ стандартного внутреннего ящика с прямыми боковинами, белый, SBH63/W, Boyard	670.88 руб.
190329		Комплект лотков с держателем задней стенки СТАРТ под мойку, SBH70/W, белый, Boyard	1 974.07 руб.
188100		Коврик противоскользящий для ящика, ASM07/W/480x5000, белый, Boyard	2 378.27 руб.
193256		Комплект круглых продольных рейлингов для ящика СТАРТ 450мм, белый, SBR08/W/450, Boyard	264.16 руб.
193239		Комплект держателей продольного рейлинга для ящика СТАРТ, белый, SBH40/W, Boyard	73.80 руб.
100023		Коврик противоскользящий для ящика, 473*1500 мм, серый, ASM02/GR, Boyard	1 482.65 руб.
190288		Лоток для столовых приборов блок-константа для столовых приборов BLOKI PC14/W/292x480, белый, Boyard	909.89 руб.
190243		Коврик противоскользящий для ящика, 473*1500 мм, бежевый, ASM02/BG, Boyard	1 482.65 руб.
195393		Универсальная передняя стенка внутреннего ящика СТАРТ, белый, SBW08/W/1200, Boyard	1 958.14 руб.

Аналоги

Код	Название	Цена за единицу

190003		Комплект ящика с прямыми боковинами СТАРТ push to open стандартной высоты, 86мм, белый, SB28W.1/450, Boyard	2 199.65 руб.