Крючок мебельный SENATOR K212CP.2, двухрожковый, хром полированный, Boyard

Модификации:	**крючок SENATOR**
Параметры модификаций:	**Цвет**
Тип крючка:	**Крючок двухрожковый**
Общий цвет:	**серый**
Производитель:	**Boyard**
Цвет:	**хром полированный**
Количество в упаковке:	**25 шт**

Код: 195819 Артикул: K212CP.2

Склад

Ваша цена: Розница

370.25 руб./шт

Дополнительные изображения:

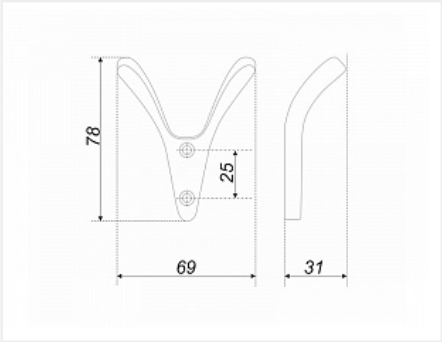

Описание

Крючок SENATOR в форме «V» является ярким представителем минимализма, в котором на первый план выходят лаконичность и функциональность. В чёрном варианте модель составит пару большому многообразию ручек строгого дизайна и такого же оттенка. Благодаря продуманной, компактной форме SENATOR будет одинаково хорошо смотреться в домашних и офисных помещениях.

Максимально допустимая нагрузка составляет до 10 кг