Крючок мебельный LUIS K102CP.2, однорожковый, хром полированный, Boyard

Количество в упаковке: **20 шт**

Код: 195825
Артикул: K102CP.2

Склад

Ваша цена: Розница

232.68 руб./шт

Дополнительные изображения:

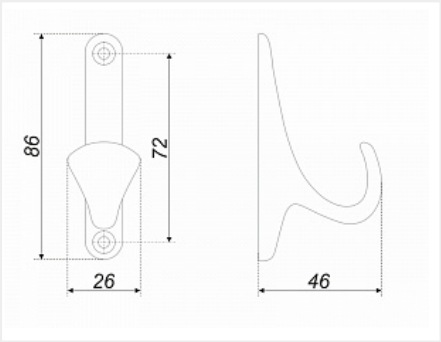

Описание

Однорожковый мебельный крючок LUIS K102 обладает продуманной, универсальной формой, которая позволяет вписываться в различные дизайнерские интерьеры от традиционных, до креативных скандинавских и модерновых.
Крючок эргономичен, его загнутая форма позволяет надёжно удерживать предметы одежды. Дополнительную эстетику внешнего вида крючка и вашей мебели создают силиконовые заглушки на саморезы, которые входят в комплект.

Максимальная нагрузка составляет до 10 кг

*Оттенок покрытия на фото может отличаться от реального.