Крючок мебельный LUIS K102BSG.2, однорожковый, брашированное сатиновое золото, Boyard

Модификации:	**крючок LUIS**
Параметры модификаций:	**Цвет**
Тип крючка:	**Крючок однорожковый**
Общий цвет:	**золотой**
Производитель:	**Boyard**
Серия:	**Модерн**
Цвет:	**брашированное сатиновое золото**
Количество в упаковке:	**20 шт**

Код: 195823 Артикул: K102BSG.2

Склад

Ваша цена: Розница

296.32 руб./шт

Дополнительные изображения:

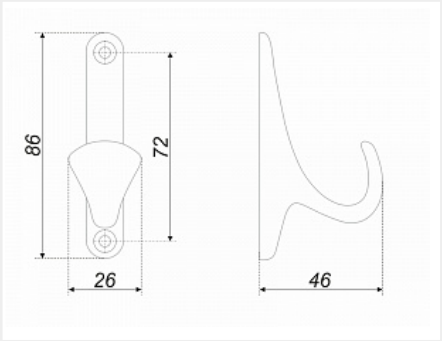

Описание

Однорожковый мебельный крючок LUIS K102 обладает продуманной, универсальной формой, которая позволяет вписываться в различные дизайнерские интерьеры от традиционных, до креативных скандинавских и модерновых.
Крючок эргономичен, его загнутая форма позволяет надёжно удерживать предметы одежды. Дополнительную эстетику внешнего вида крючка и вашей мебели создают силиконовые заглушки на саморезы, которые входят в комплект.

Максимальная нагрузка составляет до 10 кг

*Оттенок покрытия на фото может отличаться от реального.