TopLine L Комплект для шкафа 2 дв. толщиной до 10-12мм и весом до 20кг., пер-я дв. слева, к-т профилей длиной 2300, демпферы на закр. и откр.

Серия:	**TopLine L**
Плавное закрывание:	**да**
Тип:	**Комплект фурнитуры и профиля**
Наложение:	**накладная**
Толщина двери, мм:	**10-12**
Высота фасада, мм:	**до 2600**
Вес двери, кг:	**до 20**
Количество дверей:	**2**
Плавное открывание:	**да**
Модификации:	**TopLine L**
Протестировано на количество циклов откр/закр:	**40000**
С этим товаром покупают:	**125855, 102937, 107491, 125859, 125860, 107514, 107515, 103578, 117014, 125857, 125858**

Код:
SET2187

Под заказ

Ваша цена: Розница

57 654.56 руб./шт

Дополнительные изображения:

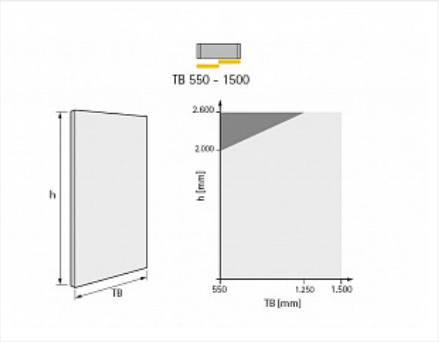

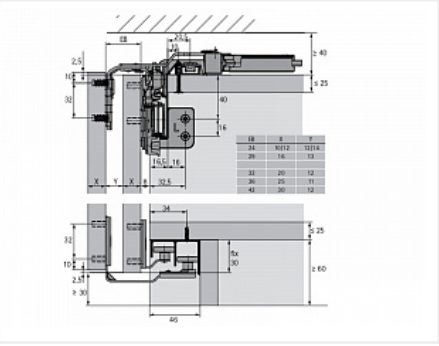

Состав комплекта

Код		Название	Цена за единицу	Количество
125845		Комплект демпферов Silent System на закрывание для TopLine L 2 двери до 20кг Art. 9277096, Hettich	6 115.55 руб.	1 шт
125835		Ком-кт фурн. TopLine L для 2 дв. 10-16мм (max 50кг.), передняя слева Art. 9242708, Hettich	9 806.92 руб.	1 шт
125856		Комплект крепежа тонких дверей 10-12мм для TopLine	733.29 руб.	2 шт

		L Art. 9277153, Hettich		
125853		Комплект профилей TopLine L STB11 /L2300 Art. 9277164, Hettich	9 757.55 руб.	1 шт
125861		Стяжка-выпрямитель для фасадов до 2000 мм/10-12 мм, комплект 2 шт Art. 9280180, Hettich	11 813.16 руб.	2 шт
125851		Комплект демпферов Silent System на открывание для TopLine L 3 двери 10-12мм до 20кг Art. 9277152, Hettich	6 881.64 руб.	1 шт

Сопутствующие товары

Код		Название	Цена за единицу
125858		Комплект пластин соединительных больших с винтами для сборных дверей (2 шт. 16 винтов), Art. 9277156, Hettich	522.75 руб.
125860		Дистанционный ролик на заднюю панель, EB30 Art. 9265092, Hettich	629.00 руб.
125857		Комплект пластин соединительных для сборных дверей малых с винтами (2 шт, 8 винтов), Art. 9277155, Hettich	288.42 руб.
125855		Декоративный профиль TopLine L для передней двери L1500, пластик серый Art. 9277440, Hettich	678.79 руб.
125859		Дистанционный ролик на боковую панель, EB29 Art. 9265093, Hettich	566.12 руб.
103578		Буферная лента (шлегель) 6,7x12мм с клеем, серая 3P (4x250)	26.69 руб.
117014		Соединительная пластина для сборных дверей Art. 9110132, Hettich	69.44 руб.
102937		Декоративный гибкий профиль H16 L2500 под приклеивание с торцевыми заглушками, черный Art. 9209269 Hettich	1 737.86 руб.
107515		Профиль концевой для передней двери, L2500 мм, H46 мм, с перфорацией, алюминий анодированный Art. 9146624, Hettich	4 955.58 руб.

107514		Профиль концевой для задней двери, L2500 мм, H17 мм, с перфорацией, алюминий анодированный Art. 9146622, Hettich	3 487.29 руб.
107491		Декоративный гибкий профиль H16 L2500 под приклеивание с торцевыми заглушками, белый Art. 9209272 Hettich	1 737.86 руб.