TopLine L Комплект для шкафа 2 дв. толщиной до 10-16мм и весом до 50кг., пер-я дв. справа, к-т профилей длиной 2300, демпферы на закр. и откр.

Серия:	**TopLine L**
Плавное закрывание:	**да**
Тип:	**Комплект фурнитуры и профиля**
Наложение:	**накладная**
Толщина двери, мм:	**10-16**
Высота фасада, мм:	**до 2600**
Вес двери, кг:	**до 50**
Количество дверей:	**2**
Плавное открывание:	**да**
Модификации:	**TopLine L**
Протестировано на количество циклов откр/закр:	**40000**
С этим товаром покупают:	**125855, 102937, 107491, 125859, 125860, 101603, 107514, 107515, 103578, 117014, 115032, 125857, 125858**

Код:
SET2185

Склад

Ваша цена: Розница

39 389.95 руб./шт

Дополнительные изображения:

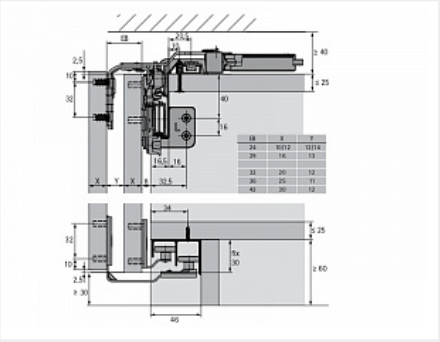

Состав комплекта

Код		Название	Цена за единицу	Количество
125844		Комплект демпферов Silent System на закрывание для TopLine L 2 двери до 50кг Art. 9242238, Hettich	6 115.55 руб.	1 шт
125853		Комплект профилей TopLine L STB11 /L2300 Art. 9277164, Hettich	9 757.55 руб.	1 шт

125848		Комплект демпферов Silent System на открывание для TopLine L 2 двери до 50кг Art. 9242227, Hettich	3 453.41 руб.	1 шт
125838		Ком-кт фурн. TopLine L для 2 дв. 10-16мм (max 50кг.), передняя справа Art. 9242709, Hettich	9 806.92 руб.	1 шт
117044		Стяжка-выпрямитель для фасадов до 2600 мм/16-22 мм Art. 45198/9189775, Hettich	2 564.13 руб.	4 шт

Сопутствующие товары

Код		Название	Цена за единицу
101603		Ручка-профиль для TopLine L, толщина двери 15-16 мм, длина 2500 мм, алюминий анод. Art. 9130038, Hettich	3 610.71 руб.
125858		Комплект пластин соединительных больших с винтами для сборных дверей (2 шт. 16 винтов), Art. 9277156, Hettich	522.75 руб.
125860		Дистанционный ролик на заднюю панель, EB30 Art. 9265092, Hettich	629.00 руб.
125857		Комплект пластин соединительных для сборных дверей малых с винтами (2 шт, 8 винтов), Art. 9277155, Hettich	288.42 руб.
125855		Декоративный профиль TopLine L для передней двери L1500, пластик серый Art. 9277440, Hettich	678.79 руб.
125859		Дистанционный ролик на боковую панель, EB29 Art. 9265093, Hettich	566.12 руб.
115032	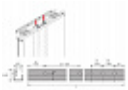	Концевой U-образный профиль двери для TopLine L, дверь 15-16 мм, длина 2500 мм, сталь Art. 9130062/9206252, Hettich	3 392.17 руб.
103578		Буферная лента (шлегель) 6,7x12мм с клеем, серая 3P (4x250)	26.69 руб.
117014		Соединительная пластина для сборных дверей Art. 9110132, Hettich	69.44 руб.
102937		Декоративный гибкий профиль H16 L2500 под приклеивание с торцевыми заглушками, черный Art. 9209269 Hettich	1 737.86 руб.

107515		Профиль концевой для передней двери, L2500 мм, H46 мм, с перфорацией, алюминий анодированный Art. 9146624, Hettich	4 955.58 руб.
107514		Профиль концевой для задней двери, L2500 мм, H17 мм, с перфорацией, алюминий анодированный Art. 9146622, Hettich	3 487.29 руб.
107491		Декоративный гибкий профиль H16 L2500 под приклеивание с торцевыми заглушками, белый Art. 9209272 Hettich	1 737.86 руб.