Комплект демпферов Silent System на открывание для TopLine L 3/4 двери до 50кг Art. 9242228, Hettich

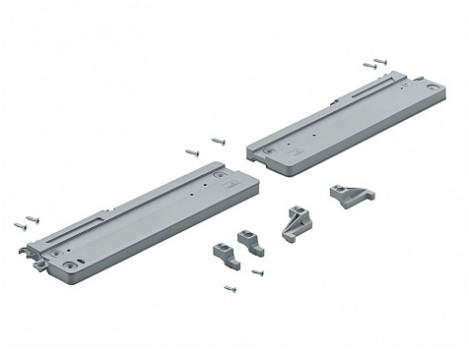

Открывание:	**За ручку, За фасад**
Вес двери, кг:	**до 50**
Количество дверей:	**3**
Серия:	**TopLine L**
Наложение:	**накладная**
Протестировано на количество циклов откр/закр:	**40000**
Art.Hettich:	**9242228**
Количество в упаковке:	**1 комп.**

Код: 125850 Артикул: 9242228

Склад

Ваша цена: Розница

6 881.64 руб./комп.

Описание

Инструкция по монтажу

Ссылка на протокол испытаний