Ком-кт фурн. TopLine L для 3 дв. 10-16мм (max 50кг.) Art. 9242710, Hettich

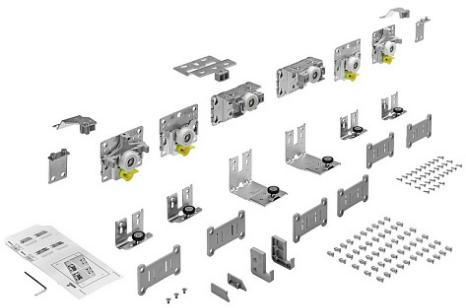

Открывание:	**За ручку, За фасад**
Вес двери, кг:	**до 50, до 20**
Количество дверей:	**3**
Серия:	**TopLine L**
Наложение:	**накладная**
Протестировано на количество циклов откр/закр:	**40000**
Толщина двери, мм:	**10-16**
Art.Hettich:	**9242710**
Количество в упаковке:	**1 комп.**

Код: 125841 Артикул: 9242710

Склад

Ваша цена: Розница

13 388.22 руб./комп.

Дополнительные изображения:

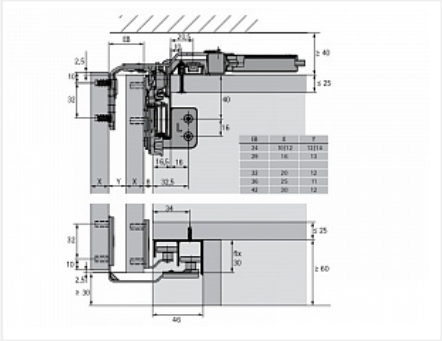

Для сборки вам обязательно понадобится:

Системы складных дверей Hettich

Системы раздвижных дверей Hettich

Описание

Инструкция по монтажу

Обязательные комплектующие

Код	Название	Цена за единицу
117044	Стяжка-выпрямитель для фасадов до 2600 мм/16-22 мм Art. 45198/9189775, Hettich	2 564.13 руб.

125846		Комплект демпферов Silent System на закрывание для TopLine L 3 двери до 50кг Art. 9242240, Hettich	11 402.17 руб.
125854		Комплект профилей TopLine L STB11 /L4000 Art. 9277167, Hettich	16 445.22 руб.
125847		Комплект демпферов Silent System на закрывание для TopLine L 3 двери до 20кг Art. 9277098, Hettich	11 402.17 руб.
125850		Комплект демпферов Silent System на открывание для TopLine L 3/4 двери до 50кг Art. 9242228, Hettich	6 881.64 руб.

Сопутствующие товары

Код	Название	Цена за единицу
101603	Ручка-профиль для TopLine L, толщина двери 15-16 мм, длина 2500 мм, алюминий анод. Art. 9130038, Hettich	3 610.71 руб.
125858	Комплект пластин соединительных больших с винтами для сборных дверей (2 шт. 16 винтов), Art. 9277156, Hettich	522.75 руб.
125852	Комплект демпферов Silent System на соударение для TopLine L 3 двери Art. 9254630, Hettich	1 359.51 руб.
125857	Комплект пластин соединительных для сборных дверей малых с винтами (2 шт, 8 винтов), Art. 9277155, Hettich	288.42 руб.
125851	Комплект демпферов Silent System на открывание для TopLine L 3 двери 10-12мм до 20кг Art. 9277152, Hettich	6 881.64 руб.
125855	Декоративный профиль TopLine L для передней двери L1500, пластик серый Art. 9277440, Hettich	678.79 руб.
125856	Комплект крепежа тонких дверей 10-12мм для TopLine L Art. 9277153, Hettich	733.29 руб.
125863	Декоративный гибкий профиль H16 L4000 под приклеивание с торцевыми заглушками, белый Art. 9209273 Hettich	2 780.57 руб.

125862		Декоративный гибкий профиль H16 L4000 под приклеивание с торцевыми заглушками, черный Art. 9209271 Hettich	2 780.57 руб.
125861		Стяжка-выпрямитель для фасадов до 2000 мм/10-12 мм, комплект 2 шт Art. 9280180, Hettich	11 813.16 руб.
115032	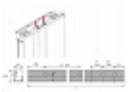	Концевой U-образный профиль двери для TopLine L, дверь 15-16 мм, длина 2500 мм, сталь Art. 9130062/9206252, Hettich	3 392.17 руб.
117014		Соединительная пластина для сборных дверей Art. 9110132, Hettich	69.44 руб.