Полка сетчатая 400х3000мм,черный муар

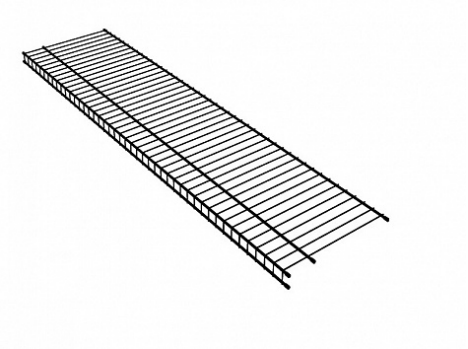

Материал:	**сталь**
Цвет:	**черный муар**
Покрытие:	**порошковая окраска**
Количество в упаковке:	**4 шт**

Код:
125352

Склад

Ваша цена:

0.00 руб./шт

Дополнительные изображения:

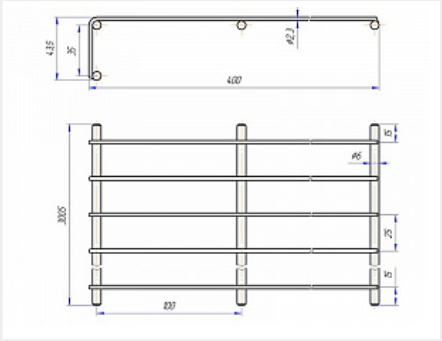

Для сборки вам обязательно понадобится:

Полки для обуви

Описание

Сетчатые полки предназначен для хранения одежды, обуви, бытовых предметов и
устанавливается в шкафу, гардеробной комнате или другом хозяйственном помещении.
Максимальная длинна стеллажа может составлять до 1500 мм.
Рекомендуемая распределенная нагрузка до 70кг. на полку L=1000 мм.
Для установки полки длинной L=1000мм необходимо: 2 кармана, 4 клипсы, 8 наконечников.
Клипсы устанавливаются на расстоянии 200-300мм (Например, на полку длиной 1000 мм рекомендуется устанавливать 4 клипсы с интервалом по 200мм.)
Полки для обуви:
Полка для обуви устанавливается под наклоном. Наклон устанавливают с помощью кронштейнов.
Для установки полки длинной L=1000мм., необходимо 3 кронштейна, 4 клипсы, 8 наконечников.
Толщина прутка 6/2,5мм

Обязательные комплектующие

Код		Название	Цена за единицу
125355		Клипса к полке сетчатой, черная	10.98 руб.
125357		Наконечник к полке сетчатой, черный	2.47 руб.
125354		Карман к полке сетчатой, черный НД	65.86 руб.
125356		Кронштейн к полке сетчатой, черный	71.35 руб.
125391		Держатель к полке сетчатой, черный	10.98 руб.