Еврошуруп 6,3х13, с полукруглой головкой, Boyard

Модификации:	**Еврошуруп**
Параметры модификаций:	**Длина, мм, Диаметр резьбы, мм, Тип головки**
Производитель:	**Китай**
Вид крепежа:	**Шурупы**
Тип:	**Еврошуруп**
Материал:	**сталь оцинкованная**
Тип головки:	**полукруглая**
Шлиц:	**крест**
Длина, мм:	**13**
Диаметр резьбы, мм:	**6.3**
Диаметр присадки, мм:	**5**
Назначение:	**для петель**
Количество в упаковке:	**10000 шт**

Код: 128151
Артикул: MT03/08/6,3*13Cr/0

Под заказ

Ваша цена: Розница

3.27 руб./шт

Минимальная покупка: 5000.000000000 шт

Дополнительные изображения:

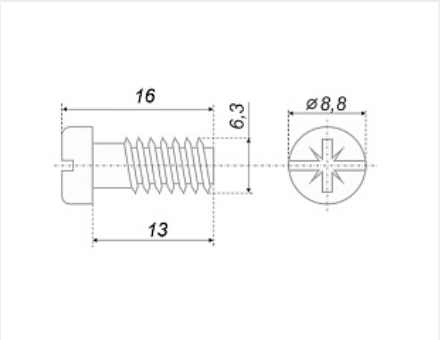

Описание

Еврошуруп - небольшой метиз, требующий предварительной подготовки отверстий под присадку.
Используется для монтажа мебельных петель.

Сопутствующие товары

Код		Название	Цена за единицу
103280		Сверло по дереву Мастер 3D MiniMaster StopLine 5,0x50	862.00 руб.
103301		Держатель для бит магнитный 10мм / 23мм, Мастер 3D	943.00 руб.