Механизм выкатной "Волшебный уголок" LOTUS KRM10/900-1000/R, хром, (A)Boyard

Ширина фасада, мм:	**450, 500**
Производитель:	**Boyard**
Тип:	**Угловые механизмы для тумб**
Плавное закрывание:	**да**
Цвет:	**хром**
Тип монтажа:	**крепление пол/потолок**
Тип открывания/закрывания:	**С доводчиком**
Количество в упаковке:	**1 комп.**

Код: 193527 Артикул: KRM10/900-1000/R

Под заказ

Ваша цена: Розница

24 739.25 руб./комп.

Дополнительные изображения:

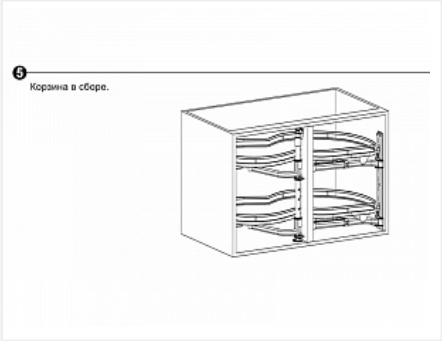

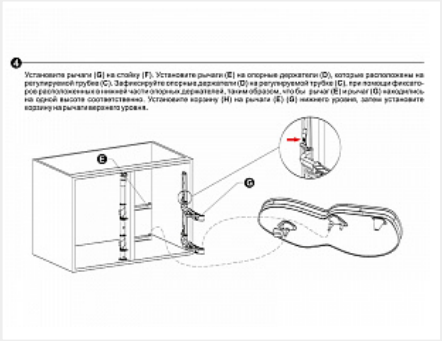

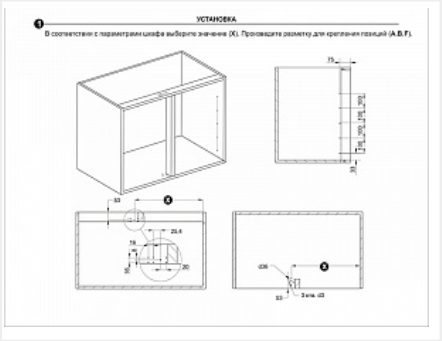

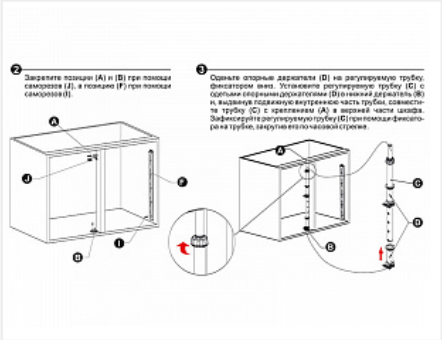

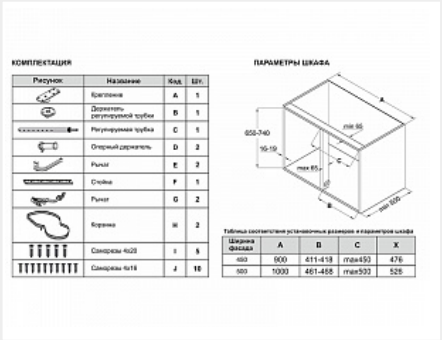

Описание