# Мойка кухонная Granula 4201, 415x490x195мм, ПЕСОК, искусственный камень, в комплекте

| | |
|---|---|
| Производитель: | **Granula** |
| Материал: | **Кварц** |
| Цвет: | **Песок** |
| Тип монтажа: | **накладной** |
| Ширина модуля, мм: | **400** |
| Ширина, мм: | **415** |
| Длина, мм: | **490** |
| Количество чаш: | **1** |
| Форма: | **квадратная** |
| Наличие крыла: | **Нет** |
| Гарантия: | **5 лет** |
| Количество в упаковке: | **1 шт** |

Код: 104040
Артикул: 4201, ПЕСОК

**Под заказ**

Ваша цена: Розница

9 020.00 руб./шт

Дополнительные изображения:

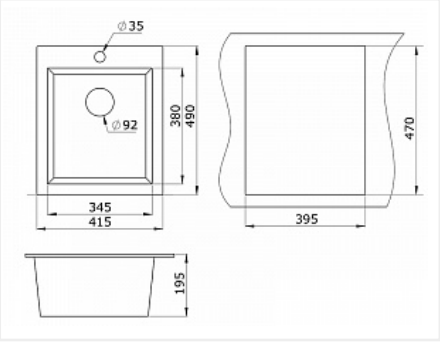

Сифон в комплекте.

## Описание

Комплектация:Сифон с отводом для бытовой техники