ЛОФТ НД каркасная система, Профиль с бортиком под панель 16мм для прикручивания, 3 м, черный матовый

Модификации:	**Профиль ЛОФТ НД**
Параметры модификаций:	**Цвет, Вид профиля**
Вид профиля:	**для ЛДСП**
Производитель:	**ЛОФТ НД**
Цвет:	**черный**
Длина, мм:	**3000**
Количество в упаковке:	**1 шт**

Код:
122381

Под заказ

Ваша цена: Розница

1 921.50 руб./шт

Дополнительные изображения:

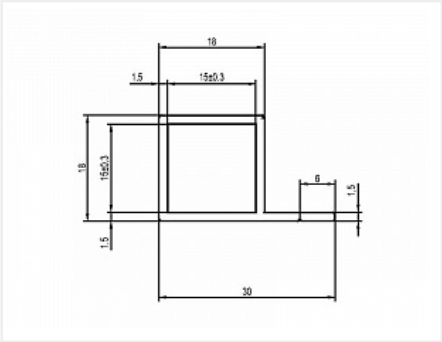

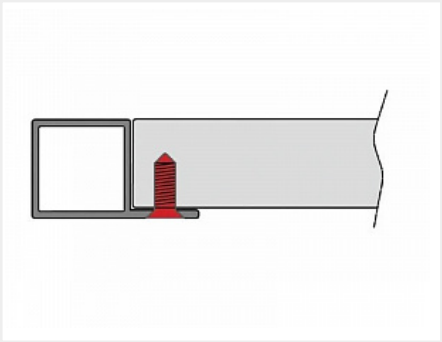

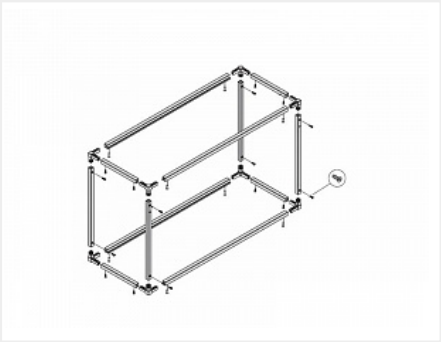

Описание

Альбом технических решений

Сопутствующие товары

Код	Название	Цена за единицу

122383		ЛОФТ НД каркасная система, Коннектор №1, черный матовый	73.50 руб.