CADRO каркасная система, Профиль базовый 18*18мм, 3м, черный

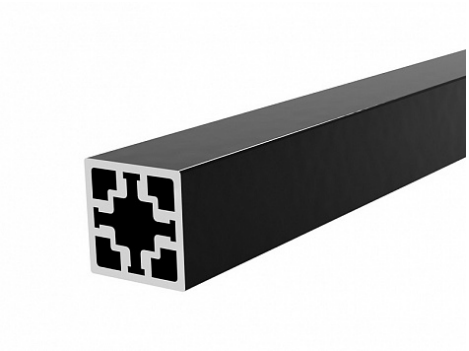

Количество в упаковке: **1 шт**

Код:
122360

Под заказ

Ваша цена: Розница

3 163.00 руб./шт

Дополнительные изображения:

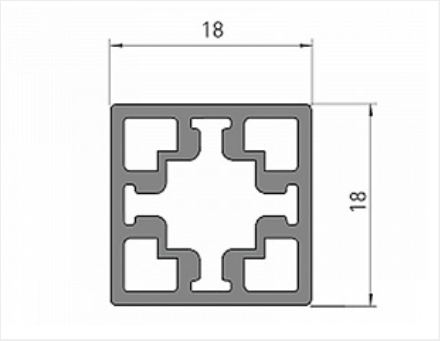

Для сборки вам обязательно понадобится:

Аксессуары для каркасной системы

Описание

Инструкция по установке

Буклет

Обязательные комплектующие

Код		Название	Цена за единицу
122367		CADRO каркасная система, узловое соединение 3х-стороннее 3D с рег. опорой, черный матовый	1 334.00 руб.

122365		CADRO каркасная система, узловое соединение 4х-стороннее 3D, черный матовый	1 004.00 руб.
122369		CADRO каркасная система, узловое соединение 3х-стороннее 2D, черный матовый	930.00 руб.
122368		CADRO каркасная система, узловое соединение 2х-стороннее 2D, черный матовый	861.00 руб.
122364		CADRO каркасная система, узловое соединение 3х-стороннее 3D, черный матовый	883.00 руб.
122366		CADRO каркасная система, Угловое соединение 5ти-стороннее 3D, черный матовый	1 001.00 руб.

Сопутствующие товары

Код		Название	Цена за единицу
122378		CADRO каркасная система, Шариковый фиксатор 8мм	290.00 руб.

Аналоги

Код		Название	Цена за единицу
102037		CADRO каркасная система, Профиль базовый 18*18мм, 3м, нержавеющая сталь, шлифованный, анодированный	3 769.50 руб.