Комплект фурнитуры WingLine L 25кг/H2400мм с самозакрыванием, левый Art. 9237852, Hettich

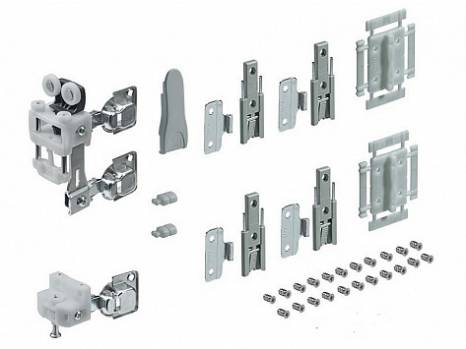

Вес створки, кг:	**до 25**
Рекомендуемая ширина створки, мм:	**250-600**
Количество дверей:	**1 левая**
Наличие нижней направляющей:	**да**
Крепление к боковине:	**да**
Открывание Push to Open:	**нет**
Art.Hettich:	**9237852**
Серия:	**WingLine L**
Высота фасада, мм:	**500 - 2400**
Протестировано на количество циклов откр/закр:	**40000**
Толщина двери, мм:	**16-25**
Количество в упаковке:	**1 комп.**

Код: 122650 Артикул: 9237852

Склад

Ваша цена: Розница

3 555.34 руб./комп.

Дополнительные изображения:

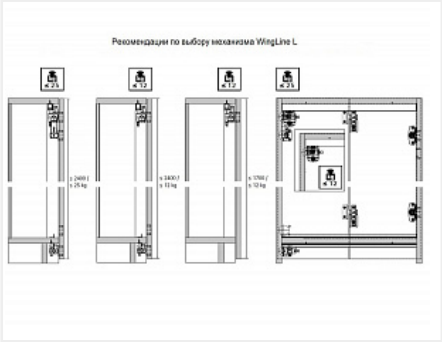

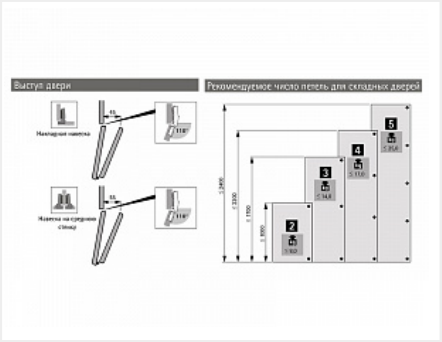

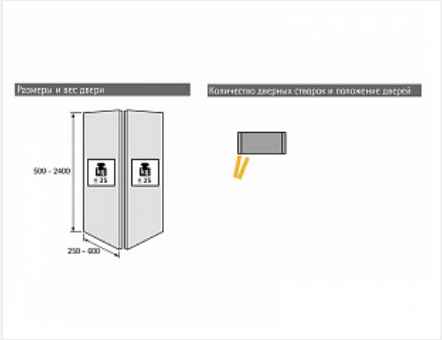

Внимание! Данные по весу и ширине указаны для створки (1/2 двери) !!!

Описание

Система складных дверей WingLine L за счёт складывания створок экономит пространство и обеспечивает максимальный доступ к содержимому шкафа
Выступ дверей без учёта толщины фасада составляет 45 мм в случае накладной навески и 55 мм в случае вкладной
Комплект фурнитуры содержит все необходимые элементы для сборки одной двухстворчатой стандартной складной двери с нижним направляющим элементом
Использование совместно с механизмом с Pull to move Silent обеспечивает плавное автоматическое открывание двери начиная с угла более 35*
Состав комплекта:
1 ходовой элемент юыстрого монтажа , макс. 25 кг с функцией самозакрывания
1 направляющий элемент быстрого монгтажа с функцией самозакрывания
4 петли для складных дверей
2 разметочных шаблона для средних петель
1 крышка для ходового элемента
2 амортизатора
1 фиксатор для двери
Крепежные винты

Примечания:
Профили заказываются отдельно
В сочетании с этим комплектом фурнитуры используются корпусные петли с функцией самозакрывания.

Инструкция по системе

Видео по монтажу

Каталог WingLine L

Ссылка на протокол испытаний

Сопутствующие товары

Код		Название	Цена за единицу
107287		Направляющий упор для складных дверей, пластик, цвет серый Art. 9236460, Hettich	32.87 руб.