Скрытые направляющие для ящиков полного выдвижения 400мм с доводчиком, 3D регулировка, цинк, FGV

Модификации:	**Комплект скрытых направляющих FGV**
Параметры модификаций:	**Номинальная длина, мм, Серия направляющих, Длина, мм, Тип направляющих**
Серия направляющих:	**EXCEL**
Производитель:	**FGV**
Максимальная нагрузка, кг:	**30**
Тип направляющих:	**С доводчиком**
Тип:	**Комплект направляющих**
Номинальная длина, мм:	**400**
Тип выдвижения:	**полное**
Плавное закрывание:	**да**
Количество в упаковке:	**6 комп.**

Код: 123876 Артикул: 54565B0740X0010

Склад

Ваша цена: Розница

1 361.77 руб./комп.

Дополнительные изображения:

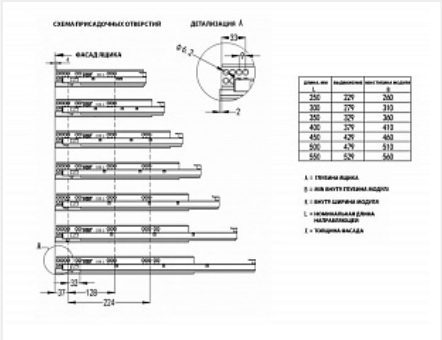

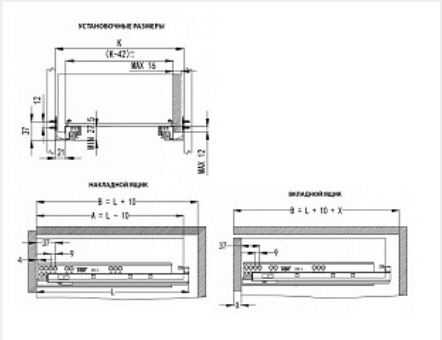

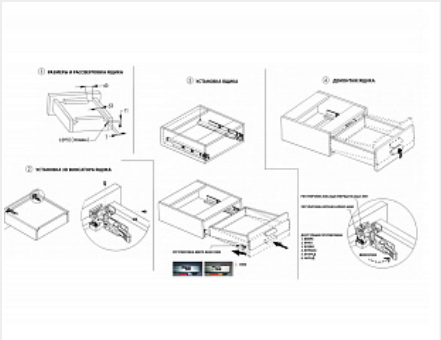

Описание

Направляющие скрытого монтажа итальянского бренда FGV
Максимальная нагрузка на пару: 30 кг
Быстрая фиксация для установки ящика.
Возможность регулировки фасада без демонтажа ящика.
Регулировки: вперед - назад 4мм; влево - вправо 4мм, вверх - вниз 3мм
Схема присадки и регулировки

Аналоги

Код	Название	Цена за единицу

112797		Скрытые направляющие для ящиков полного выдвижения 400мм с доводчиком и синхронизацией, 3D регулировка, цинк	1 329.36 руб.
190537		Скрытые направляющие COMFORT для дер. ящиков, 3D, полн. выдв., с доводчиком, с фиксаторами, 400 мм, LID	997.52 руб.
196047		Скрытые направляющие SMART SLIDE полного выдвижения с доводчиком, 400 мм, Samet	2 392.36 руб.
101387		Скрытые направляющие SYNCHRO, 400мм с доводчиком и синхронизацией, 3D регулировка, цинк, FGV	1 303.81 руб.